Anwendungsbeispiel für Säulenständer

montiert auf Schachtdecke

Modulares Antriebssystem MAS

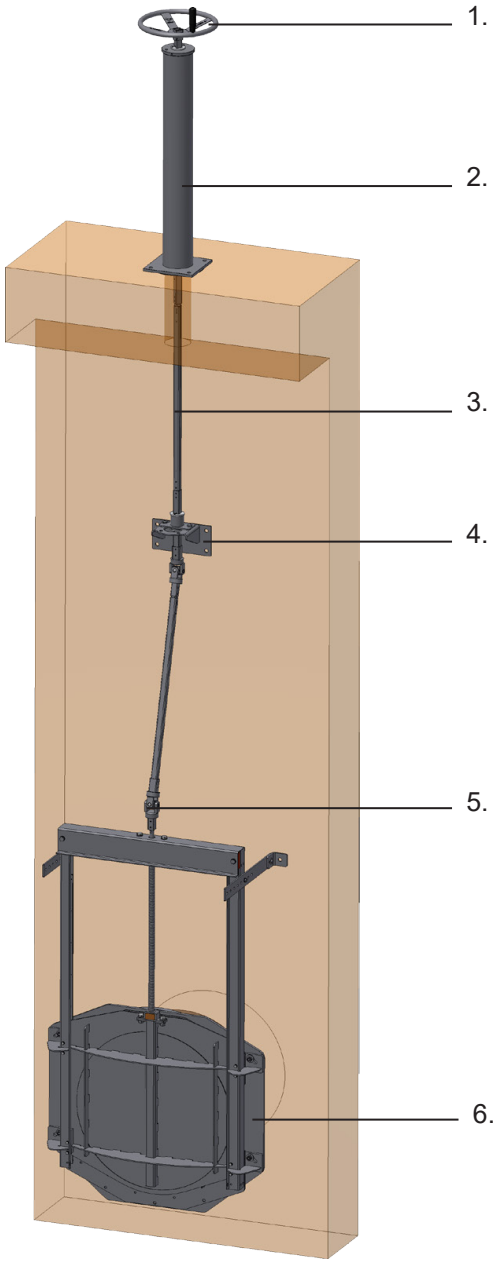

- Für die Bedienung mit Handrad oder Elektroantrieb
- Bis zu 450 Nm Drehmoment
- Mit Vierkantanschluss 25 x 25 mm

1. Handrad

2. Säulenständer (optional mit integrierter Anzeige)

3. Teleskop-Spindelverlängerung
Individuelle Antriebssituationen können mit teleskopischen Spindelverlängerungen gelöst werden. Damit bieten wir Ihnen eine optimale Antriebslösung für jede komplexe Antriebssituation.

4. Wandkonsole mit Lagerung
Zum Andübeln an die Schachtwand, mit einem variablen Wandabstand von 80-400 oder 80-900 mm, für ein Drehmoment bis 450 Nm. Diese Wandkonsole mit variablem Wandabstand ermöglicht eine ideale Installation Ihres Antriebsgestänges, auch als Zwischenlager oder Antriebslagerung.

5. Kreuzgelenk
Langlebige Kreuzgelenke für Antriebsgestänge bieten die perfekte Anpassung an die Situation vor Ort.

6. Armatur
Optionen: Absperrschieber, Absperrklappe, Plattenschieber, Kugelhahn, Spindelschieber.

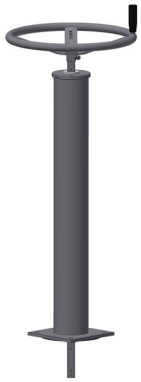

mit Handrad

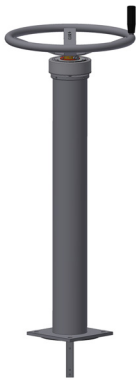

mit Handrad und Zeigerwerk

mit Elektroantrieb

IHRE VORTEILE

- PASSGENAUE LÖSUNGEN

Jede individuelle Antriebssituation kann durch die Kombination von Spindelverlängerung und Baugruppen aus dem BÜSCH MAS-Programm gelöst werden. Angaben zu weiteren Baugruppen sowie Materialoptionen entnehmen Sie bitte unserem MAS-Programm.

2021-04-16-de

BÜSCH Armaturen Geyer GmbH ▪ Industriestraße 1 ▪ 09468 Geyer ▪ Germany ▪ info@buesch.com

Anwendungsbeispiel für auskragenden Konsolständer

Modulares Antriebssystem MAS

- Für die ergonomische, auskragende Bedienung Ihrer Armatur am Beckenrand
- Bis zu 500 Nm Drehmoment
- Mit einem einstellbarem Wandabstand und Gestängelagerung
- Wandabstand von 45-800 mm einstellbar

1. Handrad

2. Teleskopische Spindelverlängerung
Individuelle Antriebssituationen können mit teleskopischen Spindelverlängerungen gelöst werden. Wir bieten Ihnen eine optimale Antriebslösung für jede komplexe Antriebssituation.

3. Wandführungen
Diese Wandführung mit integrierter Lagerung ermöglicht die ideale Führung des Antriebsgestänges. Sie ist einstellbar in drei Bereichen: 45-200, 45-400 oder 45-800 mm.

4. Wandkonsole
Zum Andübeln an die Schachtwand, für ein Drehmoment bis zu 500 Nm. Als Zwischenlager oder Antriebslagerung mit einem Wandabstand von 80-400 oder 80-900 mm. Einsatz ab Einbautiefe < 6 m.

5. Armatur
Anschluss möglich an alle gängigen Armaturen: Absperrschieber, Kugelhahn, Absperrklappe, Spindelschieber.

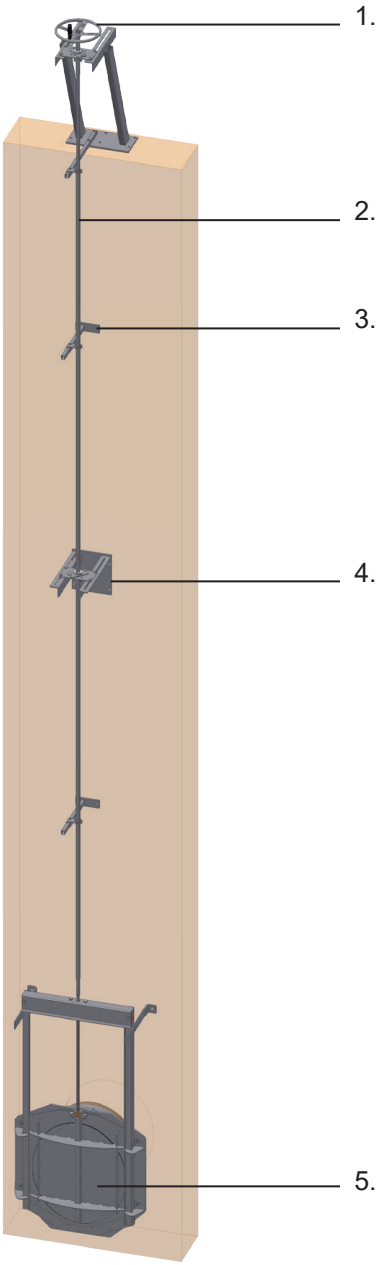

mit Handrad

mit Handrad
und Zeigerwerk

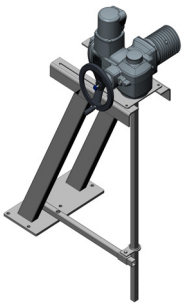

mit Elektroantrieb

IHRE VORTEILE

- PASSGENAUE LÖSUNGEN

Jede individuelle Antriebssituation kann durch die Kombination von Spindelverlängerung und Baugruppen aus dem BÜSCH MAS-Programm gelöst werden. Angaben zu weiteren Baugruppen sowie Materialoptionen entnehmen Sie bitte unserem MAS-Programm.

2021-02-24-de

BÜSCH Armaturen Geyer GmbH ▪ Industriestraße 1 ▪ 09468 Geyer ▪ Germany ▪ info@buesch.com