Deckenlager wasserdicht

Modulares Antriebssystem MAS

Deckenlager

- Dichtet bis zu einem Druck von 4 mWS
- Als Antriebslager:
  - mit Vierkantschoner aus GGG40 (GJS-400-15) mit Straßenkappe nach DIN 4056 Größe 1
  - bei Verwendung von Räderzeigerwerken mit Straßenkappe nach DIN 4056 Größe 2

Material

- Edelstahl 1.4301 (304) / 1.4404 (316L) / jeweils mit Lagerung aus Bronze
- Dichtung NBR

Montage

- Inklusive Befestigungsmaterial zur Montage an die Schachtdecke mit Vierkantschoner bzw. Zeigerwerk

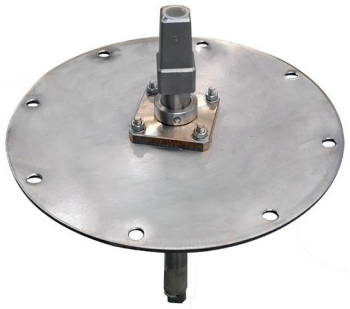

Deckenlager wasserdicht

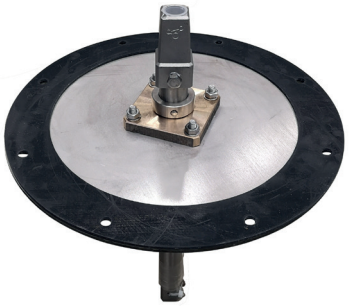

Deckenlager wasserdicht mit NBR Dichtung

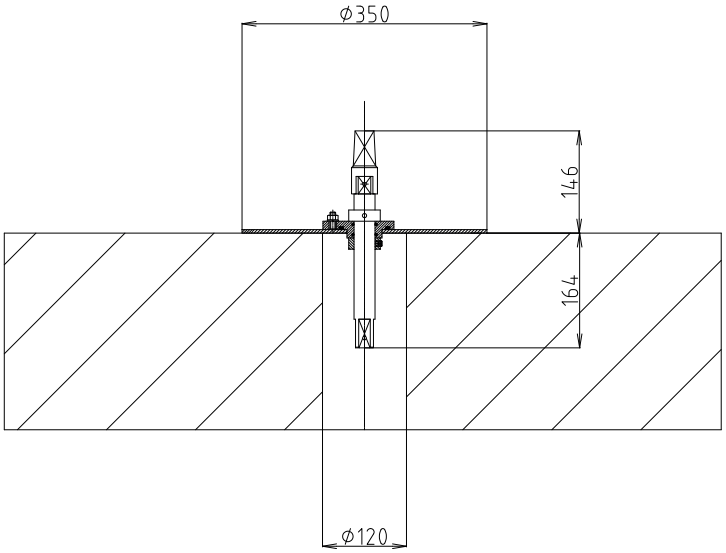

Bemaßungen wasserdichtes Deckenlager

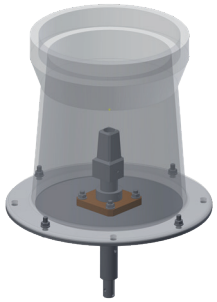

Deckenlager mit Vierkantschoner und Straßenkappe Gr. 1

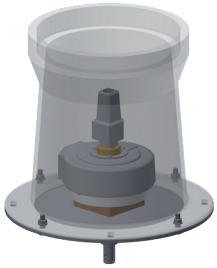

Deckenlager mit Zeigerwerk und Straßenkappe Gr. 2

Größe Straßenkappe	Werkstoff Lager	Werkstoff	Werkstoff Straßenkappe
1	Bronze	1.4301 (304)	HDPE
		1.4404 (316L)	
2		1.4301 (304)	GG
		1.4404 (316L)	

IHRE VORTEILE

- EINFACHE MONTAGE
  Ermöglicht eine ideale Installation des Antriebsgestänges

2023-09-28-de

BÜSCH Armaturen Geyer GmbH ▪ Industriestraße 1 ▪ 09468 Geyer ▪ Germany ▪ info@buesch.com