Kegelradgetriebe

aus Edelstahl

Technische Daten		F10	F14
Getriebetyp		Kegelradgetriebe/Winkelgetriebe	
Einbaulage		beliebig	
Temperaturbereich		-40° bis +80° C	
Schutzgrad		IP68++ bis 8 m Wassersäule (dauerhaft wasserdicht)	
Korrosionsschutz		Gehäuse: 1.4409 (316L) Hohlwelle: 1.4301 (304) Antriebswelle: 1.4057 (431)	Gehäuse: 1.4409 (316L) Hohlwelle: 1.4057 (431) Antriebswelle: 1.4057 (431)
Drehrichtung		Rechtsdrehung an Eingangswelle ergibt Rechtsdrehung am Abtrieb	
Bauform		steigende Spindel oder nichtsteigende Spindel	
Beschichtung		Standard: Pulverbeschichtet, ATEX: Gehäuse unbeschichtet/ Deckel A4	Standard: Pulverbeschichtet, alternativ: unbeschichtet
Farbe		BÜSCH orange (RAL 2004)	
Gewicht		9,8 kg	21,5 kg
Anschluss Antrieb (Eingang)		F10 nach EN ISO 5210 geeignet für Motorbetrieb und Handbetrieb mittels Handrad/Kurbel Standard zylindrisch Ø 20 mm mit Passfeder nach DIN 6885.1	F10/F14 nach EN ISO 5210 Standard zylindrisch Ø 30 mm mit Passfeder nach DIN 6885.1
Anschluss Abtrieb (Ausgang)	B1	B1 (Ø 42 mm, Breite Passfeder 12 mm) Standard	B1 (Ø 60 mm, Breite Passfeder 18 mm) Standard
	Bx	Steckbuchse mit Vierkant 25,7 mm	
	Form A	für Gewindebuchsen Ø max. 40 mm, für Axialkraft max. 70 kN	für Gewindebuchsen Ø max. 60 mm, für Axialkraft max. 160 kN
	Weitere Anschlussformen und Steckbuchsen auf Anfrage möglich		
Untersetzungsverhältnis		i = 1:1 oder 2:1	i = 2:1, i = 2,8:1 oder i = 4:1

Getriebe F10 mit Wellenanschluss

Getriebe F10 mit E-Antriebsflansch

IHRE VORTEILE

- Rostfrei - aus Edelstahl
- Langlebig
- Wartungsfrei
- Wasserdicht
- Trinkwassergeeignet
- In Kombination mit unserer Abtriebsform A dauerhaft überflutbar

Armaturen-anschluss	Abtriebsmoment		Untersetzungs-verhältnis	Eingangs-moment		Faktor	Handrad Ø max.	Passender AUMA Antrieb	Zulässiges Gewicht am Antrieb
F10	Nenn-moment max. Nm	Regel-moment max. Nm		Nenn-moment max. Nm	Regel-moment max. Nm				max. kg
	120	60	1:1	134	66	0,9	300	SA (R) 10.2/ SA (R) 14.2	40/80
			2:1	67	33	1,8	200	SA (R) 7.5/ SA (R) 10.2	40
F14	250	120	2:1	139	66	1,8	300	SA (R) 10.2/ SA (R) 14.2	40/80
			2,8:1	100	48	2,5	300	SA (R) 10.2	40
			4:1	69	33	3,6	200	SA (R) 10.2	40
	500	200	2:1	277	111	1,8	400	SA (R) 14.2	80
			2,8:1	198	80	2,5	400	SA (R) 14.2	80
			4:1	139	55	3,6	300	SA (R) 10.2/ SA (R) 14.2	40/80
	1000	400	2:1	500	222	1,8	500	SA (R) 14.6	80
			2,8:1	398	160	2,5	500	SA (R) 14.6	80
			4:1	278	111	3,6	500	SA (R) 14.6	80

AUSSENMASSE F10, F14

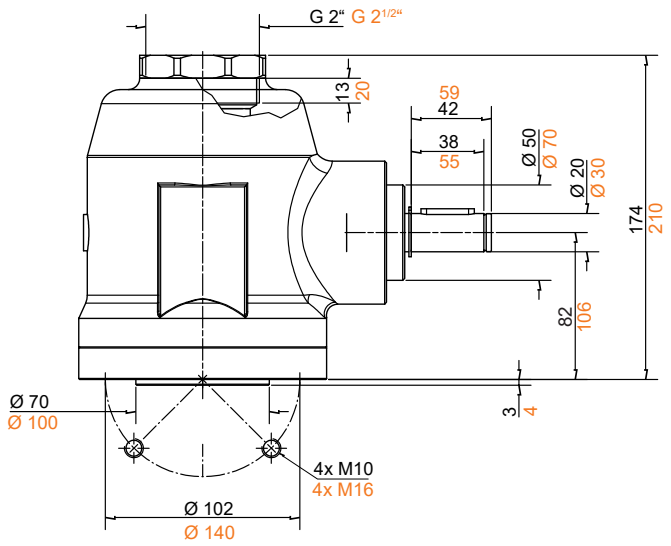

Seitenansicht

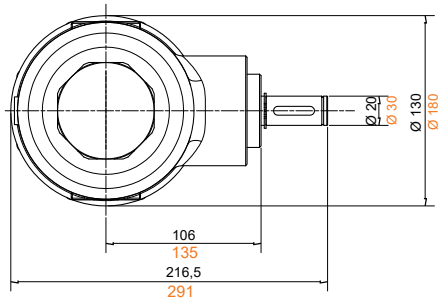

Draufsicht

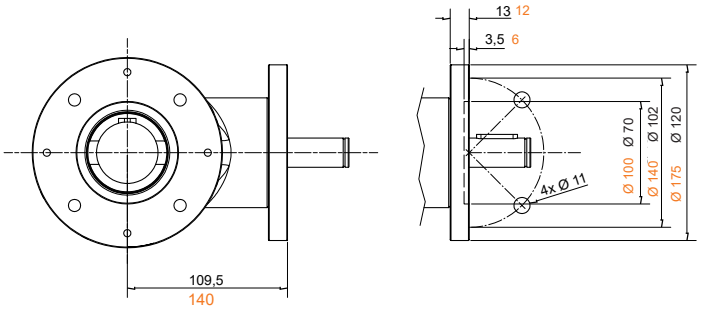

Ansicht von unten

ANSCHLUSSFORM STANDARD F10, F14

Anschlussform B1 (Lieferumfang)

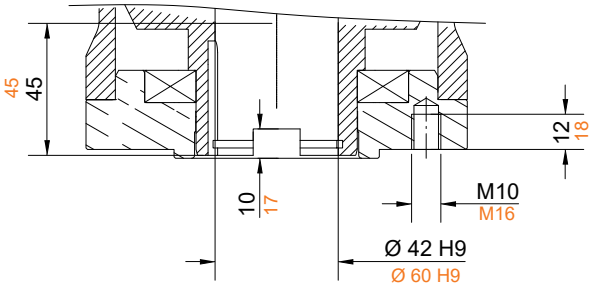

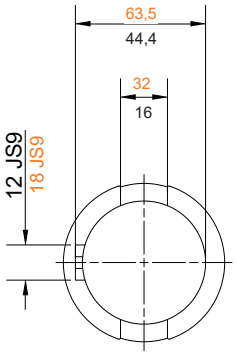

ANSCHLUSSFORMEN ZUBEHÖR F10, F14

Anschlussform B3 Steckbuchsen

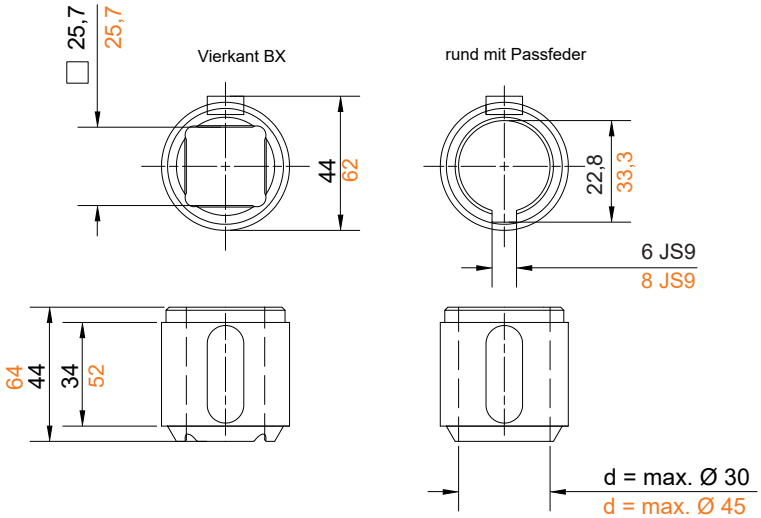

Anschlussform A für Axialkräfte geeignet

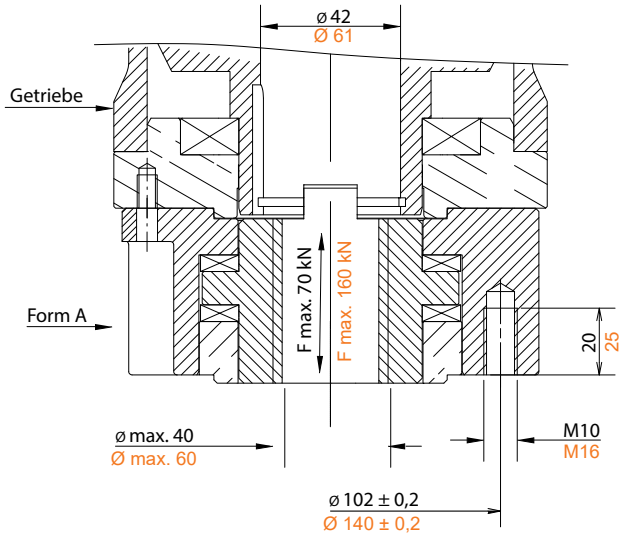

BÜSCH Armaturen Geyer GmbH ▪ Industriestraße 1 ▪ 09468 Geyer ▪ Germany ▪ info@buesch.com