Kreuzgelenk

Modulares Antriebssystem MAS

Frei kombinierbare Anschlussbedingungen

- Parallelvierkant (20, 25 und 30 mm)
- Konischer Vierkant (17, 19, 24 und 27 mm)
- Welle mit Passfeder (16, 20 und 30 mm)

Drehmoment

- maximal 250 Nm bei 30° Ablenkung

Gewicht

- 1,4 kg

Material

- Edelstahl 1.4301 (304) / 1.4404 (316L)

Kreuzgelenk mit Faltenbalg

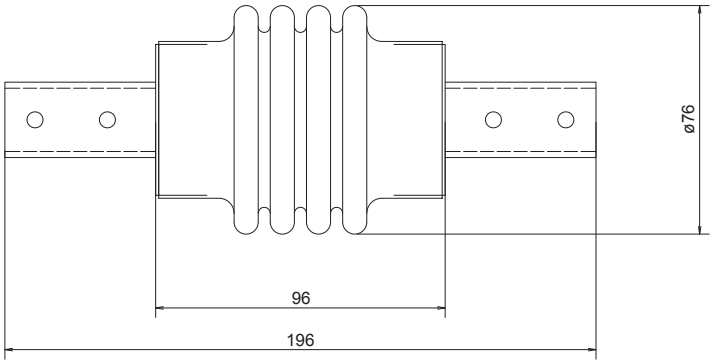

Bemaßungen Kreuzgelenk

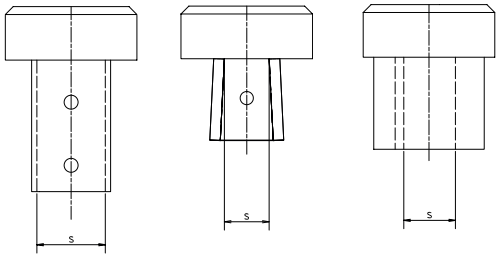

Parallelvierkant Konischer Vierkant Welle mit Passfeder

IHRE VORTEILE

- **WARTUNGSFREI**
  Immer einsatzbereit, zum Schutz gegen Verschmutzungen mit Faltenbalk ausgerüstet
- **FÜR EINE OPTIMALE ANPASSUNG**
  Von Antriebsgestängen an die örtliche Einbausituation
- **FLEXIBLE EINSATZBEREICHE**
  Die wasserdichte Ausführung erlaubt den Einsatz im Trink- und Abwasserbereich

2023-10-01-de

BÜSCH Armaturen Geyer GmbH ▪ Industriestraße 1 ▪ 09468 Geyer ▪ Germany ▪ info@buesch.com