Kugelgelenk 500/1000 Nm

Modulares Antriebssystem MAS

Frei kombinierbare Anschlussbedingungen

- 500 Nm Parallelvierkant: 25, 30, 35
- 1000 Nm Parallelvierkant: 30, 35, 25, 30, 35
- Welle mit Passfeder oder Querstift
- Andere Verbindungen oder Größen auf Anfrage

Drehmoment

- bis zu 500 Nm und 1000 Nm - bei 30° Umlenkung

Gewicht

- 500 Nm ~ 4,0 kg
- 1000 Nm ~ 7,3 kg

Material

- Edelstahl 1.4301 (304) / 1.4404 (316L)
- Andere Materialien auf Anfrage

Material Kugel

- seewasserbeständige Bronze

Kugelgelenk 500 Nm

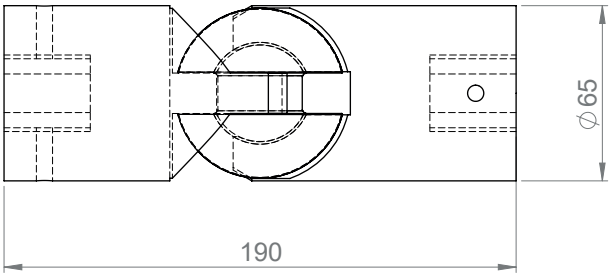

Maßzeichnung Kugelgelenk 500 Nm

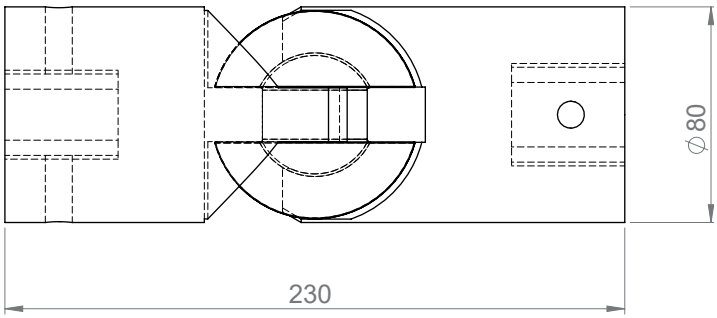

Maßzeichnung Kugelgelenk 1000 Nm

IHRE VORTEILE

- **WARTUNGSFREI**
  Immer einsatzbereit, robust und wartungsfrei mit Gummischutzhülle
- **FÜR EINE OPTIMALE ANPASSUNG**
  der Betätigungsstangen je nach Einbausituation
- **FLEXIBLE EINSATZMÖGLICHKEITEN**
  Die Konstruktion erlaubt den Einsatz im Trinkwasser- und Abwasserbereich

2023-10-01-de

BÜSCH Armaturen Geyer GmbH ▪ Industriestraße 1 ▪ 09468 Geyer ▪ Germany ▪ info@buesch.com