Rückstauklappe

aus Edelstahl oder Stahl

KLAPPE MIT KREISRUNDER ODER RECHTECKIGER ÖFFNUNG, ALLSEITIG DICHTEND

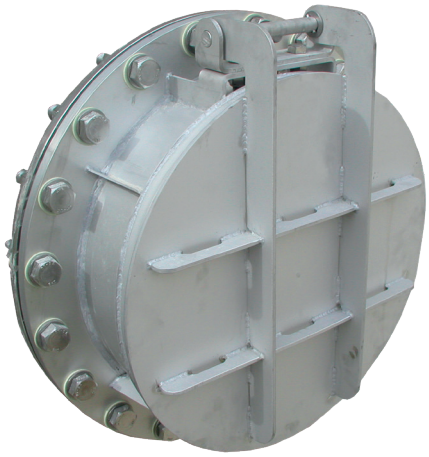

Rückstauklappe DN 500 zum Anflanschen

Öffnungsgröße und Druckstufe

- DN 100 bis 2000 mm
- Nennweite 150 x 150 mm bis 3000 x 3000 mm
- Wählbare Druckstufe auf die Vorderseite: 2-10 mWS

Klappe

- Flachdeckel oder Varianten mittels Blechrippen nach statischen Anforderungen verstärkt
- Austauschbare Verschleißteile und Dichtung (EPDM/NBR)

Werkstoffe

- Edelstahl 1.4301 (304) / 1.4404 (316L) / 1.4410 (507) / 1.4462 (318LN) / 1.4539 (904L)
- 1.0038 beschichtet 320 µm

Dichtheitsklasse

- Leckagerate nach DIN EN 19569, Teil 4, Tabelle 1:
  Druck auf Vorderseite: 0,05 bis 0,1 $l \cdot s^{-1} \cdot m^{-1}$(Dichtheitsklasse 3)
- Druckdicht ab 1,5-fachen DN

Montagearten der Klappe

- Andübeln am Bauwerk
- Eingießen in Beton
- Montage an einen Rohrflansch mit Lochbild PN10 Optional: Anderes Lochbild

Lieferumfang

- Klappe komplett mit allen erforderlichen Befestigungselementen und Dichtmaterial

Varianten

- Flachdeckel bei Außenwasserspiegel unterhalb der Rohrsohle
- Flachdeckel mit Ausgleichsgewicht bei geringem Entwässerungsdruck
- Rückstauklappe mit Gegengewicht
- Schrägsitz
- Mit Schlagdämpfung
- Hohldeckel für stufenlose Schließdruckeinstellung

IHRE VORTEILE

- **VIELSEITIG EINSETZBAR**
  Weichdichtende Rückstauklappe als Rückstauverhinderer, für Entwässerungen und Hochwasserschutz
- **INDIVIDUELL**
  Jede Rückstauklappe ist mit unterschiedlichen Deckelausführungen erhältlich
- **WERKSBESCHEINIGUNG**
  Klappe inklusive Werksbescheinigung nach DIN EN 10204, 2.1, mit Angabe der Leckagerate nach DIN 19569, Teil 4
- **PERFEKTER KORROSIONSSCHUTZ**
  Alle geschweißten Edelstahlteile aus eigener Beizanlage

Rückstauklappe DN 1400 aus Stahl 1.0038, beschichtet, Variante mit Schrägdeckel und Schlagdämpfer.

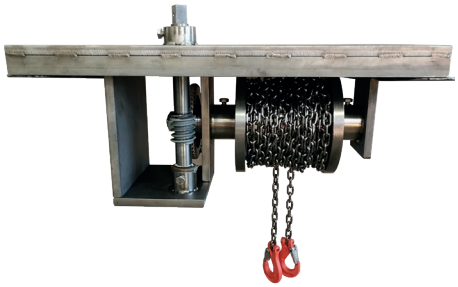

Hebevorrichtung für Rückstauklappen zum Andübeln unter der Decke.

Tabellen und Maßzeichnungen

Rückstauklappe zum Andübeln

Durchmesser DN	B	H	a1	a2	D (Ø)	Dübel	Anzahl Befestigungslöcher
80	180	180	77	100	200	M10x130	4
100	220	220			260		
125	240	240			290		
150	275	275	82	115	315		
200	325	325			375		
250	385	385	97	140	435		
300	475	475	157	212	460		8
400	550	550			540		
500	750	750			740		
600	850	850			840		
700	950	950	227	302	940		
800	1050	1050			1040		
900	1200	1200	293	389	1175		12
1000	1265	1265			1250		
1200	1500	1500	300	396	1490		

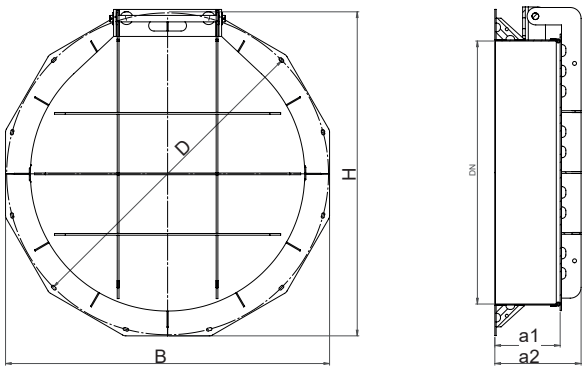

Rückstauklappe zum Andübeln

Rückstauklappe zum Anschrauben an den Flansch

Durchmesser-DN	D1 (Ø)	D2 (Ø)	D3 (Ø)	a1	a2	Gewinde	Bohrungsanzahl
80	200	160	18	80	103	M16	8
100	220	180					
125	250	210			113		
150	285	240	22	85	118	M20	
200	340	295					
250	395	350		100	143		12
300	445	400		160	215		
400	565	515	26			M24	16
500	670	620		157	212		20
600	780	725	30	160	215	M27	
700	895	840		219	293		24
800	1015	950	33	220	295	M30	
900	1115	1050		289	385		
1000	1230	1160	36	289		M33	28
1200	1455	1380	39	302	398	M36	32

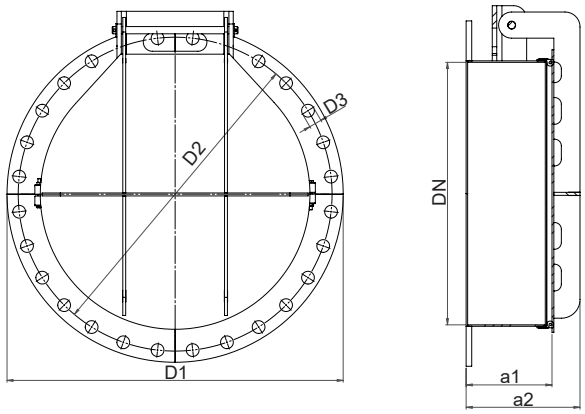

Rückstauklappe zum Anschrauben an den Flansch

Rückstauklappe zum Einbau in die Wand

Durchmesser-DN	D (Ø)	a1	a2	a3	für Wanddicke
80	150	350	379	125	250
100	170				
125	200		389		
150	240	395	434		
200	300	430	469		
250	350		479		
300	425		490		
400	484	438	498		
500	608	518	578	150	300
600	710		578		
700	810		599		
800	914	580	661		
900	1014		680		
1000	1136		682		
1200	1340		681		

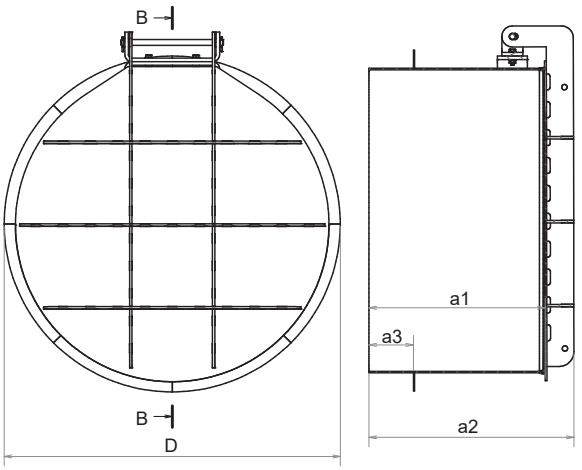

Rückstauklappe zum Einbau in die Wand

Alle Maße in mm. Maße und Gewichte größer DN 1200 auf Anfrage.
Maße und Gewichte für Sonderformen auf Anfrage. Alle Angaben sind Richtwerte und können je nach Druckstufe, Befestigungen und Platzangebot abweichen.

Tabellen und Maßzeichnungen

mit Schrägsitz zum Andübeln

Durchmesser DN	B	H	a1	a2	a4	D (Ø)	Dübel	Anzahl Befestigungslöcher
80	180	180	181	100	228	200	M 10x130	4
100	220	220				260		
125	240	240				290		
150	275	275	196	115	243	315		
200	325	325				375		
250	385	385	221	140	268	435		
300	475	475	293	212	340	460		8
400	550	550				540		
500	750	750				740		
600	850	850				840		
700	950	950	383	302	430	940		
800	1050	1050				1040		
900	1200	1200	470	389	517	1175		12
1000	1265	1265				1250		
1200	1500	1500	477	396	524	1490		

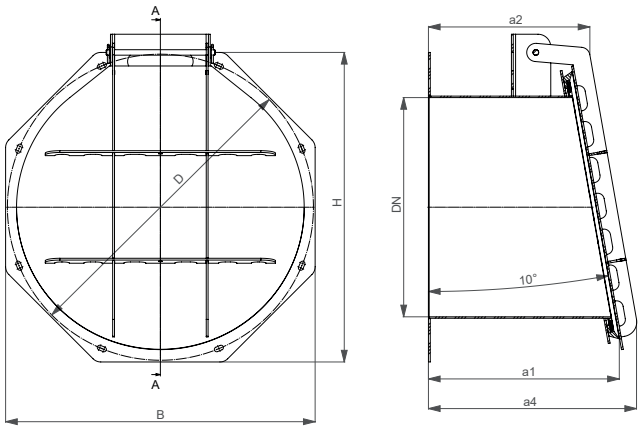

Rückstauklappe mit Schrägsitz zum Andübeln

mit Schrägsitz zum Anschrauben an den Flansch

Durchmesser DN	D1 (Ø)	D2 (Ø)	D3 (Ø)	a1	a2	a4	Gewinde	Bohrungsanzahl
80	200	160	18	189	103	231	M16	8
100	220	180						
125	250	210			113	241		
150	285	240	22	199	118	246	M20	
200	340	295						
250	395	350		244	143	271		12
300	445	400		296	215	343		
400	565	515	26				M24	16
500	670	620		293	212	340		20
600	780	725	30	296	215	343	M27	
700	895	840		374	293	421		24
800	1015	950	33	376	295	423	M30	
900	1115	1050		466	385	513		
1000	1230	1160	36	466			M33	28
1200	1455	1380	39	479	398	526	M36	32

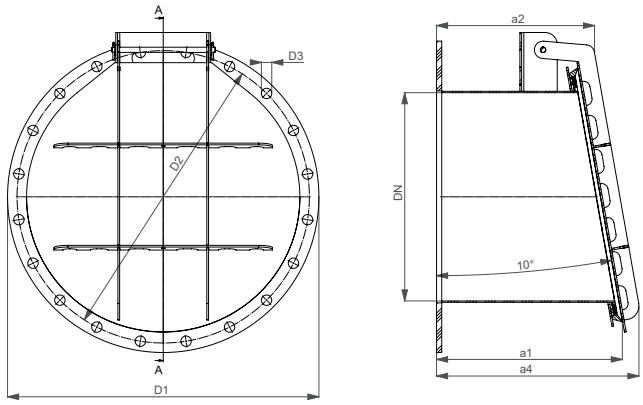

Rückstauklappe mit Schrägsitz zum Anschrauben an den Flansch

mit Schrägsitz zum Einbau in die Wand

Durchmesser DN	D (Ø)	a1	a2	a3	a4	für Wanddicke
80	150	125	350	379	507	250
100	170					
125	200			389	517	
150	240		395	434	562	
200	300		430	469	597	
250	350			479	607	
300	425			490	618	
400	484		438	498	626	
500	608	150	518	578	706	300
600	710			578	706	
700	810			599	727	
800	914		580	661	789	
900	1014			680	808	
1000	1136			682	810	
1200	1340			681	809	

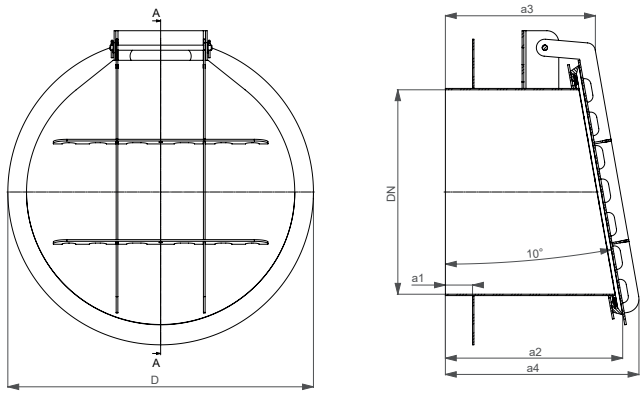

Rückstauklappe mit Schrägsitz zum Einbau in die Wand

Alle Maße in mm, Maße und Gewichte größer DN 1200 auf Anfrage.
Maße und Gewichte für Sonderformen auf Anfrage. Alle Angaben sind Richtwerte und können je nach Druckstufe, Befestigungen und Platzangebot abweichen.