SENTINEL Zeigerwerke

aus Edelstahl oder Guss

Varianten

Mechanisch

- AUF- und ZU-Anzeige
- normale Sicherheitsanforderungen

Elektrisch

- mechanische Anzeige & elektrische Endschalter
- Stellungsanzeige sowohl am Zeigerwerk selbst als auch in einer Leitwarte ablesbar
- für gehobene Sicherheitsanforderungen

Elektrisch mit Leitungsüberwachung

- mechanische Anzeige & elektrische Endschalter & Leitungsüberwachung
- Stellungsanzeige sowohl am Zeigerwerk selbst auch auch in einer Leitwarte ablesbar, zusätzlich ist eine Leitungsüberwachung im Zeigerwerksgehäuse integriert, die Störungen der Meldeleitungen anzeigt
- für höchste Sicherheitsanforderungen

Material

- Beschichteter Sphäroguss IP67*/IP68
- Edelstahl A2 IP67*/IP68
- Edelstahl A4 IP67*/IP68

(*elektrische Ausführung mit Standardschaltern)

Bei der Edelstahl-Ausführung ist an der Gehäuseoberseite ein orangener Einstellring verbaut. Mit diesem Einstellring ist das Zeigerwerk bauseits auf die geschlossene Stellung der Armatur eingestellt.

Umdrehungen & Anzeigenbereiche

Umdrehungen/Hub pro 360° Zeigerdrehung:

- 0-20
- 0-60
- 0-360
- 0-900

Anschlüsse**

- Parallel 25 × 25 mm
- Welle Ø 30 mm

(**Reduzierung mit Adapter möglich)

Individuelle Größen sind auf Anfrage jederzeit möglich.

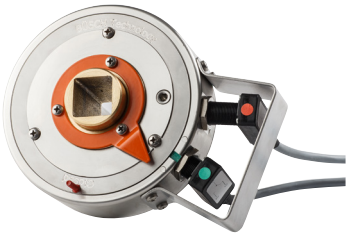

SENTINEL Zeigerwerk aus Edelstahl

SENTINEL Zeigerwerk aus Edelstahl

SENTINEL Zeigerwerk aus Guss

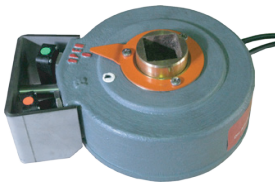

Ausführung mit elektrischen Druckschaltern

Ausführung mit Einstellring

IHRE VORTEILE

- **SICHERES ARBEITEN**
  durch Anzeige des aktuellen Öffnungsgrades einer Armatur
- **BETRIEBSSICHERHEIT**
  Unterstützung des professionellen Betriebs eines Wasser- oder Gasnetzes insbesondere bei systemrelevanten Armaturen
- **ÜBERWACHUNG UND BEREITSCHAFTSSICHERUNG**
  von großen und schwer zugänglichen Netzen inklusive Anbindung an eine Leitstelle sowie zur Beweissicherung für den Versicherungsschutz

Maßzeichnungen

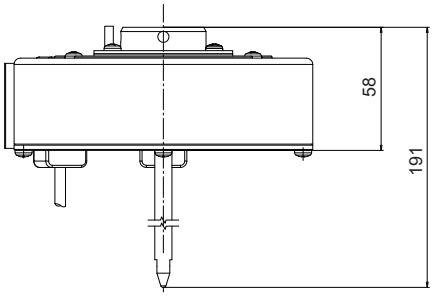

SENTNEL elektrisches Zeigerwerk Seitenansicht

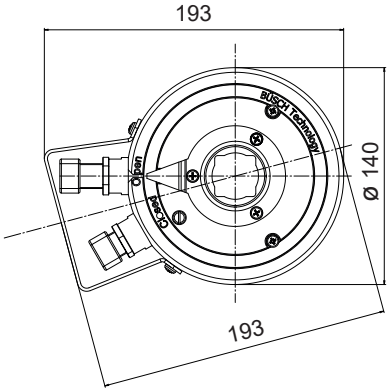

SENTNEL elektrisches Zeigerwerk Draufsicht

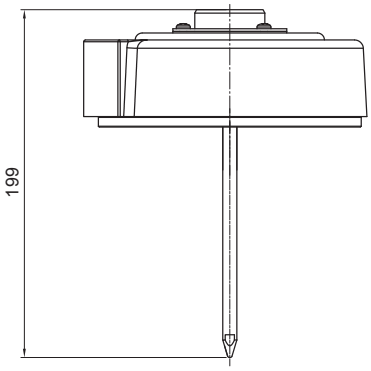

SENTNEL mechanisches Zeigerwerk Seitenansicht

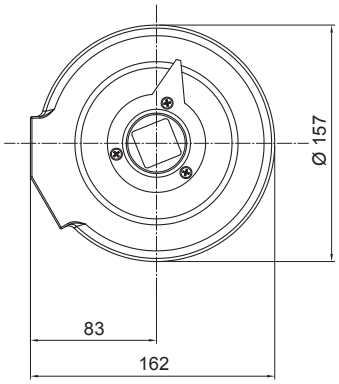

SENTINEL mechanisches Zeigerwerk Draufsicht

Anwendungsbeispiele

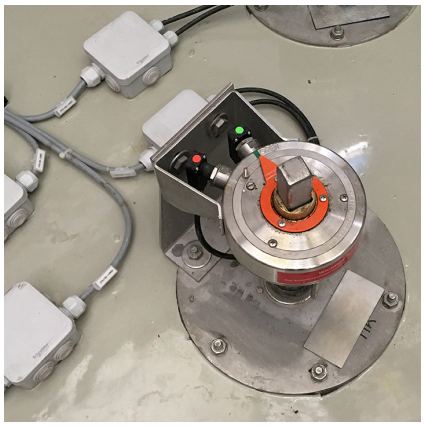

Elektrisches Zeigerwerk aus Edelstahl in Trinkwasseranlage

Elektrische Zeigerwerke aus Edelstahl in Trinkwasseranlage

Mechanisches Zeigerwerk aus beschichtetem Sphäroguss mit Edelstahl-Einstellring auf Getriebe

SENTINEL Zeigerwerk auch mit Adapter für Direktaufbau auf Absperrschieber erhältlich

SENTINEL ZEIGERWERKE
EINFACH, SCHNELL EINGEBAUT, UNKOMPLIZIERT

ZEIGERWERKE EINFACH UND SCHNELL MIT EINEM ADAPTER AUF DEN SCHIEBER MONTIEREN.

Material Adapter:

- Feuerverzinkt ST37 (S235JR) oder epoxidbeschichtet
- Edelstahl 1.4301 (SS304) oder 1.4404 (SS316L)

Absperrschieber

Absperrschieber mit Adapter

Absperrschieber mit Adapter, SENTINEL und Handrad

SENTINEL
elektrisch

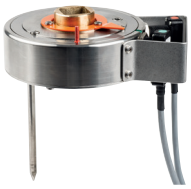

SENTINEL
mechanisch

Material: Edelstahl oder Sphäroguss

IHRE VORTEILE

- ABSOLUT FLEXIBEL
  Ob der Absperrschieber sich noch im Lager befindet oder bereits in den Leitungen verbaut ist, er kann jederzeit problemlos mit dem SENTINEL Zeigerwerk ausgerüstet werden!
- EINFACH UND GÜNSTIG
  mit Hilfe des Adpaters ist das SENTINEL Zeigerwerk schnell auf die Armatur montiert.

2023-02-22-de

BÜSCH Technology GmbH ▪ Neuburger Straße 26 ▪ 90451 Nürnberg ▪ Germany ▪ info@buesch.com