Spindellagerung für Drehantriebe

aus Edelstahl und Bronze

Spindellagerung

- Zur Aufnahme von Schubkräften
- Für steigende und nichtsteigende Spindel
- Mit Anschlussflansch F10/F14/F16 nach EN ISO 5210 oder DIN 3210

Material Körper

- Edelstahl 1.4301 (304) / 1.4404 (316L)

Material Buchse

- Seewasserbeständige Bronze GC-CuSn 12

Lieferumfang

- Bei Ausführung für steigende Spindel ist der Schmiernippel zur regelmäßigen Schmierung des Lagers bereits enthalten

Ausführung für steigende Spindel

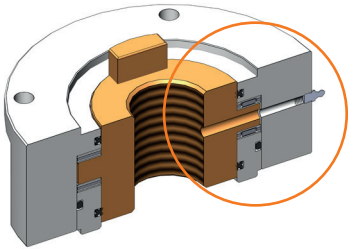

Ausführung für steigende Spindel - Schmiernippel bereits enthalten

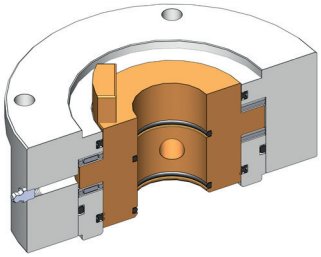

Ausführung für nicht steigende Spindel

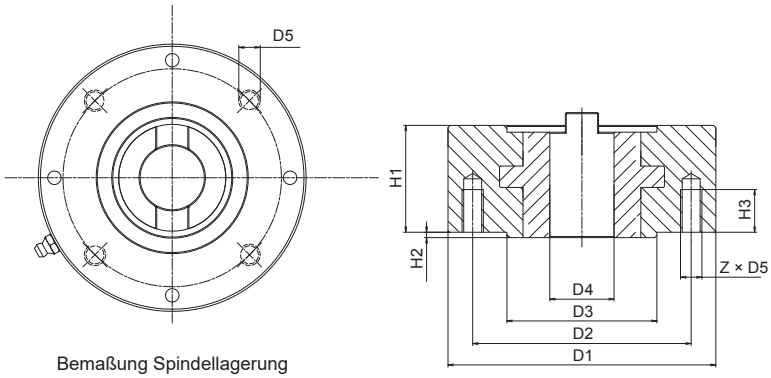

Bemaßung Spindellagerung

	F10	F14	F16
F max. kN (mm)	70	160	250
D1	125	175	210
D2	102	140	165
D3	70	100	130
D4 max.	40	58	75
D5	M10	M16	M20
H1	50	60	80
H2	2,5	4	4,5
H3	20	25	30
Z	4	4	4
Gewicht (kg)	4,1	9,1	17,4

IHRE VORTEILE

- PERFEKTE KOMPONENTE
  Axiallager zur mechanischen Verbindung von Armaturenspindel und Antrieb

2023-11-16-de

BÜSCH Armaturen Geyer GmbH ▪ Industriestraße 1 ▪ 09468 Geyer ▪ Germany ▪ info@buesch.com