XM4 Spindelschieber

aus Edelstahl

ARMATUR MIT RECHTECKIGER ÖFFNUNG, 4-SEITIG DICHTEND

XM4 Spindelschieber 600 x 600 mm

Öffnungsgröße und Druckstufe

- Öffnungsgröße 200 x 200 mm bis 1000 x 1000 mm;
  Druckstufe beidseitig: 10 mWS
- Öffnungsgröße 1100 x 1100 mm bis 1200 x 1200 mm;
  Druckstufe beidseitig: 6 mWS
- Öffnungsgröße 1300 x 1300 mm bis 4000 x 4000 mm;
  Druckstufe beidseitig bis: 2/4/6 mWS

Rahmen und Platte

- Lieferung als montagefertige Armatur, die keine bauseitigen Zusammenbau-, Einstell- und Justierarbeiten erfordert bis 1200 mm
- Ausführung als selbsttragende Rahmenkonstruktion aus Edelstahl mit integrierter Spindellagerung
- Geschweißter Rahmen und Schieberplatte aus Edelstahl, mittels FEM-Nachweis auf max. Sicherheit und Haltbarkeit optimiert
- Schieberplatte mit Versteifungsrippen nach statischen Erfordernissen
- Brücke geschraubt, dadurch alle Verschleißteile (Spindel, Spindelmutter, Spindellagerung und Dichtung) im eingebauten Zustand tauschbar, ohne die Armatur vom Bauwerk zu demontieren
- Kein Sohlsprung bei der einbetonierten Armatur

Werkstoffe

- Edelstahl 1.4301 (304) / 1.4404 (316L) / 1.4410 (507) / 1.4462 (318LN) / 1.4539 (904L)

Spindel

- Spindelschutz aus Polyethylen
- Spindel mit gerolltem Trapezgewinde aus Edelstahl von Öffnungsgröße 200-1700 mm
- Spindel mit gewirbeltem Trapezgewinde aus Edelstahl von Öffnungsgröße 1800-4000 mm
- Einspindelige Ausführung oder zweispindelige Ausführung
- Spindelmutter aus see- und abwasserbeständiger Bronze

Dichtung

- Vorgespannte, auf dem Schieberrahmen montierte Doppellippendichtung mit vulkanisierter BÜSCH UNO Eckverbindung aus abwasser- und UV-beständigem EPDM oder ölbeständigem NBR
- Sohldichtung befindet sich auf der Schieberplatte
- Abdichtung zur Wand aus optional bestellbarer Dichtmasse (Sikaflex)
- Dichtlinie 50 mm größer als die Maueröffnung zur Vermeidung von Undichtigkeiten an Mauerausbrüchen

Dichtheitsklasse

- Leckagerate nach DIN EN 19569, Teil 4, Tabelle 1:
  Druck auf Vorderseite: 0,02 bis 0,05 $l \cdot s^{-1} \cdot m^{-1}$ (Dichtheitsklasse 4)
  Druck auf Rückseite: 0,05 bis 0,1 $l \cdot s^{-1} \cdot m^{-1}$ (Dichtheitsklasse 3)
- XM4 Leckagerate:
  Druck auf Vorderseite: max. 1 % von 0,02 $l \cdot s^{-1} \cdot m^{-1}$(Dichtheitsklasse 5)
  Druck auf Rückseite: max. 5 % von: 0,02 bis 0,05 $l \cdot s^{-1} \cdot m^{-1}$
  (Dichtheitsklasse 4)

*(ab 1300 mm mehrteiliger Rahmen)

IHRE VORTEILE

- SOFORT EINSATZBEREIT
  Armatur wird montagefertig geliefert*
- EINDEUTIGE REGELMÖGLICHKEITEN
  Dichtung liegt auch in der Zwischenstellung komplett an
- GRÖSSERE DICHTLINIE
  Ideal bei unsauberen Bauwerksöffnungen
- VERSCHLEISSFREIE SOHLDICHTUNG
  Sohldichtung auf der Schieberplatte montiert
- PERFEKTER KORROSIONSSCHUTZ
  Alle geschweißten Edelstahlteile aus eigener Beizanlage
- EX-SCHUTZ OPTIONAL
  Auf Wunsch erfüllt die Armatur nachweislich die ATEX-Richtlinie 2014/35/EU

Montagearten der Armatur

- Befestigung seitlich
  - Betonieren in Aussparung
  - Andübeln an die Wand vor die Öffnung
- Befestigung in der Sohle
  - Betonieren in Aussparung
  - Andübeln an die Wand vor die Öffnung
  - Andübeln auf die Sohle

Betätigung der Armatur

- Edelstahl-Handrad auf Querjoch
- Seitliche Betätigung mit Getriebe mit BÜSCH Edelstahl-Kegelradgetriebe mit Edelstahl-Handrad oder Edelstahl-Handkurbel
- BÜSCH All-in-one Bedienschlüssel über Vierkantschoner
- BÜSCH MOBITORQ electric oder accu - Mobile Schieberdrehgeräte über Vierkantschoner
- BEA©servo Edelstahl-Elektroantrieb auf Querjoch montiert, optional mit BÜSCH-Wetterschutzdach
- E-Antrieb
- Pneumatik-Antrieb auf Querjoch montiert
- Hydraulik-Antrieb auf Querjoch montiert

Maßzeichnungen

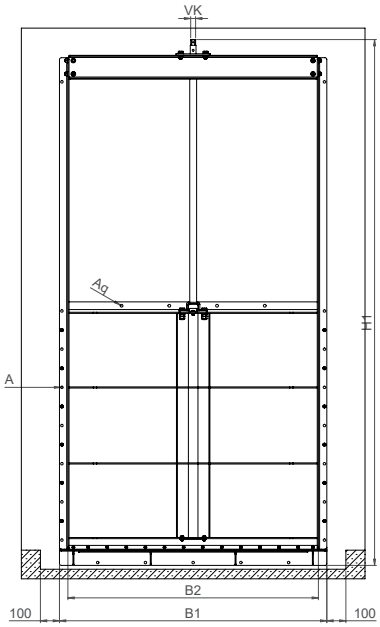

XM4 1200 x 1200 Vorderansicht

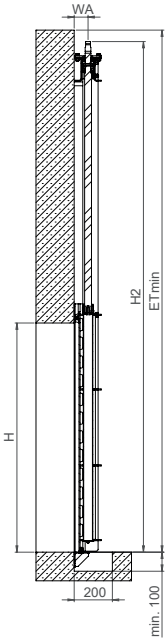

XM4 1200 x 1200 Seitenansicht

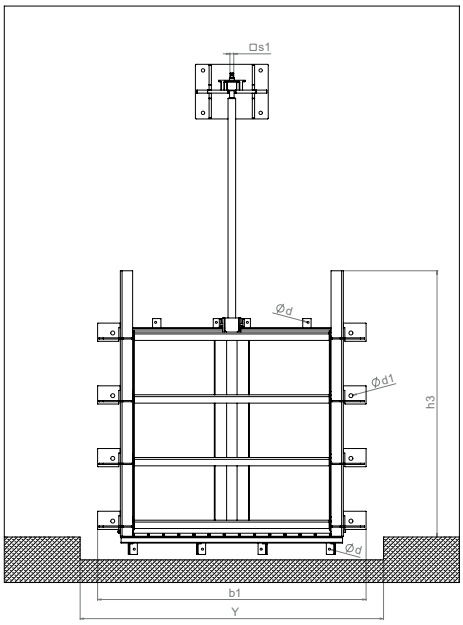

XM4 1300-4000 Vorderansicht

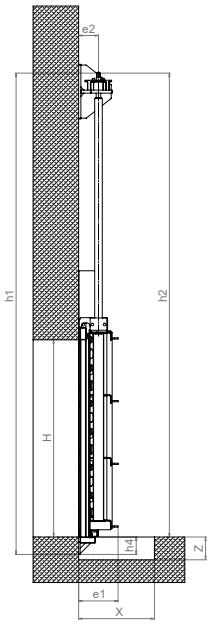

XM4 1300-4000 Seitenansicht

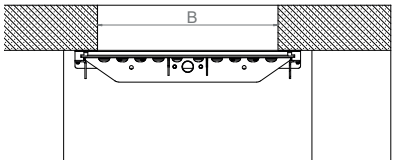

XM4 1200 x 1200 Draufsicht

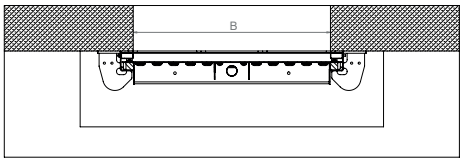

XM4 1300-4000 Draufsicht

Maßangaben in mm

B x H	200 x 200	300 x 300	400 x 400	500 x 500	600 x 600	700 x700	800 x 800	900 x 900	1000 x 1000	1200 x 1200
B1	400	500	600	700	800	900	1000	1100	1200	1400
B2	312	412	512	612	712	812	912	1012	1112	1312
H1	730	930	1130	1330	1530	1754	1954	2154	2354	2754
H2	650	850	1050	1250	1450	1674	1874	2074	2274	2674
H3	125	125	125	125	125	141	141	141	141	141
ET min.	590	790	990	1190	1390	1614	1814	2014	2214	2614
WA	73	73	73	73	73	73	73	73	73	73
Umdr./Hub	41	61	81	101	121	141	161	181	201	241
VK	□16	□16	□16	□16	□16	□26	□26	□26	□26	□26
A	"5x Ø13 M10x130"	"6x Ø13 M10x130"	"8x Ø13 M10x130"	"9x Ø13 M10x130"	"13x Ø13 M10x130"		"16x Ø13 M10x130"		"19x Ø13 M10x130"	"21x Ø13 M10x130"
Aq	"2x Ø15 M12x160"				"3x Ø15 M12x160"	"4x Ø15 M12x160"				

Maße für andere Nennweiten auf Anfrage.

BÜSCH Armaturen Geyer GmbH ▪ Industriestraße 1 ▪ 09468 Geyer ▪ Germany ▪ info@buesch.com