Anfrageformular - Teleskopschieber

Kunde: _____ Anschrift: _____

Projekt: _____ Anzahl Armaturen: _____

1. Maße

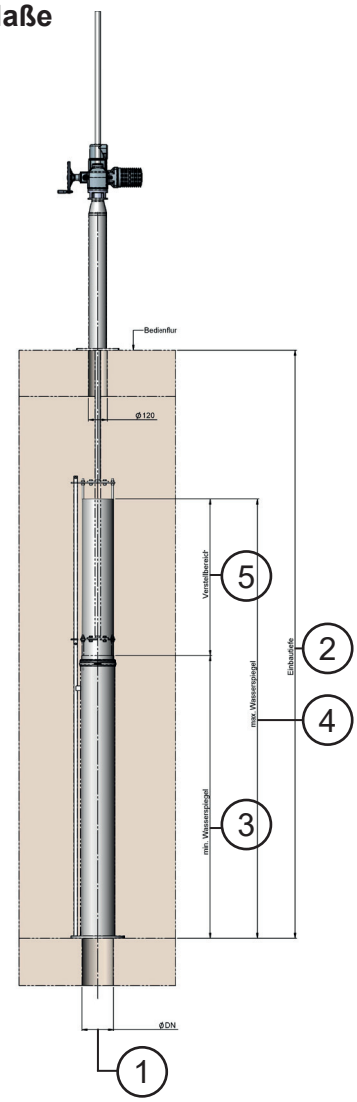

1) Anschluß Nennweite (DN): _____

2) Einbautiefe gesamt: _____

3) Höhe Standrohr: _____

4) Max. Wasserstand: _____

5) Verstellbereich: _____

2. Material

Teleskop-Schieber:

☐ Edelstahl 1.4301 ☐ EPDM

☐ Edelstahl 1.4404 ☐ NBR

☐ Sonstige: _____ ☐ Sonstige: _____

BÜSCH Technology GmbH ▪ Neuburger Straße 26 ▪ 90451 Nürnberg ▪ Germany ▪ info@buesch.com

Anfrageformular - Teleskopschieber

3. Antriebsort

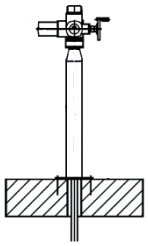

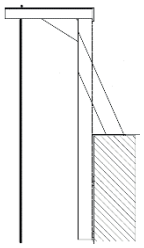

☐ Spindel außerhalb des Mediums

☐ Steigend

☐ Nicht Steigend

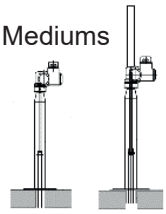

Nicht steigend — Steigende Spindel

☐ Betondecke ☐ Beckenrand

4. Betätigungsart

☐ Manuell:

☐ Vierkantschoner, Vierkant: _____ mm

☐ Handrad

☐ Zahnstangenantrieb

☐ Elektrisch:

Verfügbare Spannung: _____ V, Anzahl Phasen: _____

Maximal verfügbare Leistung: _____ kW

☐ Pneumatisch: verfügbarer Betriebsdruck: _____ bar

☐ Hydraulisch: verfügbarer Betriebsdruck: _____ bar

☐ Anzeige der aktuellen Stellung:

☐ Säulenständer mit Anzeige

☐ SENTINEL Zeigerwerk

SENTINEL Zeigerwerk

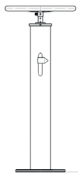

Headstock mit Anzeige

Bemerkungen/Ergänzungen:

Telefon / E-Mail (für evtl. Rückfragen):

BÜSCH Technology GmbH ▪ Fax: +49 (911) 46254-70 ▪ info@buesch.com