Wanddurchführung

aus Edelstahl oder feuerverzinktem Stahl

ZUR EINFACHEN MONTAGE VON ARMATUREN

Längen

- DN 80-600 (wandabschließend) bei einer Wandstärke von 150-500 mm

Varianten

- F-Stück (mit oder ohne Gewindehülsen)
- FF-Stück (mit oder ohne Gewindehülsen)
- Wanddurchführung mit Mauerkragen zum Einbetonieren

Flanschbohrung

- Gemäß PN10

Material

- 1.4301 (304) / 1.4462 (318LN) / 1.4571 (316Ti) / 1.0038-Feuerverzinkt
- Weitere Materialien und Größen auf Anfrage

Wanddurchführung DN 200

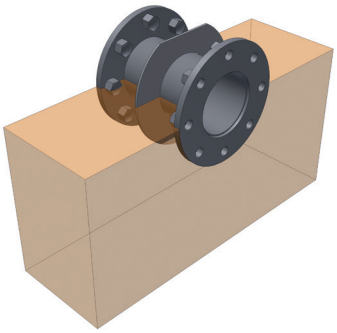

FF-Stück mit Mauerkragen und Gewindehülsen

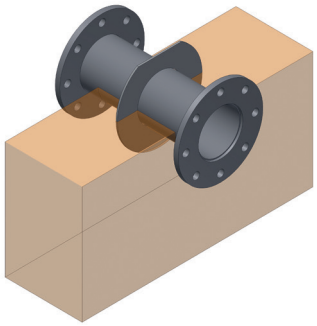

FF-Stück mit Mauerkragen

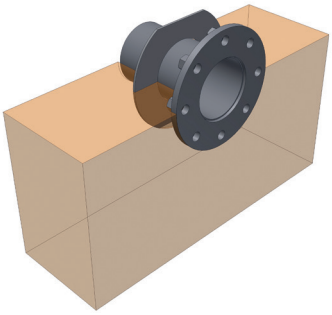

F-Stück mit Mauerkragen und Gewindehülsen

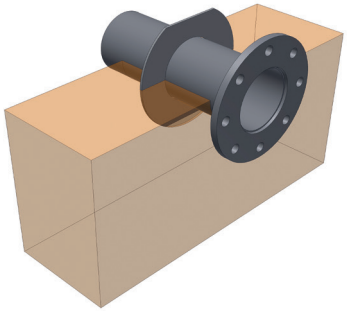

F-Stück mit Mauerkragen

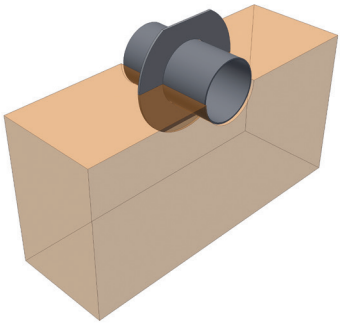

Wanddurchführung mit Mauerkragen

IHRE VORTEILE

- EINFACHES HANDLING

Zur einfachen Montage von Armaturen

2021-05-11-de