Zastawka dwupłytowa

wykonana ze stali nierdzewnej

ZASTAWKA KANAŁOWA DLA OTWORÓW PROSTOKĄTNYCH
Z 3-STRONNYM USZCZELNIENIEM

Wyniary i ciśnienia

Zastawki dwupłytowe są zawsze projektowane i wytwarzane zgodnie z indywidualnymi wymaganiami klienta

Rama i płyty

- Dostarczana jako wstępnie zmontowane urządzenie, które nie wymaga
- montażu, ustawiania i regulacji do 1200 mm*
- Projektowana jako samonośna konstrukcja ramowa ze stali nierdzewnej ze zintegrowanym łożyskiem wrzeciona
- Spawana rama i płyta przesuwna wykonane ze stali nierdzewnej, zoptymalizowane pod kątem maksymalnego bezpieczeństwa i trwałości dzięki obliczeniom analizy MES
- Most zasuwy jest przykręcany, dzięki czemu wszystkie części zużywające się (wrzeciono, nakrętkę wrzeciona, łożysko wrzeciona i uszczelkę) można wymienić bez demontażu zasuwy z obiektu
- Zintegrowane kliny dociskowe ze stali nierdzewnej w ramie, w płycie zasuwy z polietylenu (PE-UHMW)
- Zasuwa do zabetonowania: Wyposażona w tuleje regulacyjne dla poprawnego osadzania i wypoziomowania ramy zasuwy w bruzdach kanału
- Brak pęknięć w dnie kanału w obszarze podstawy osadzonej zastawki

Materiał

- Stal nierdzewna 1.4301 (304) / 1.4404 (316L) / 1.4410 (507) / 1.4462 (318LN) 1.4539 (904L) / A36-cynkowana ogniowo

Wrzeciono

- Rura ochronna wrzeciona z polietylenu
- Wrzeciono wykonane ze stali nierdzewnej z walcowanym gwintem trapezowym, dla średnicy otworu od 150 mm do 1600 mm
- Wrzeciono wykonane ze stali nierdzewnej z gwintem trapezowym dla średnicy otworu od 1700 mm
- Konstrukcja zasuwy z jednym wrzecionem, wznoszącymi się lub nie wznoszącymi się
- Nakrętka wrzeciona wykonana z brązu odpornego na wodę morską i ścieki
- Opcjonalnie: wrzeciono wyprowadzone ponad poziom medium

Uszczelka

- Montowana na płycie zasuwy - należy zwrócić uwagę na uszczelkę profilową z wulkanizowanymi na gorąco (minimalna temperatura 180°C) połączeniami narożnymi metodą BÜSCH UNO wykonaną z odpornego na ścieki i promieniowanie UV EPDM lub olejoodpornego NBR
- Łatwa wymiana uszczelki możliwa dzięki możliwości wyciągnięcia obu płyt zastawki do poziomu operatora
- Fabrycznie zamontowana do ramy uszczelka od strony ściany wykonana z litej gumy komórkowej odpornej na ścieki ze specjalnym wspornikiem uszczelki
- Linia uszczelnienia o 50 mm większa niż otwór w ścianie, aby zapobiec przeciekom spowodowanym przez nieprawidłowe krawędziowanie otworu

*(wieloczęściowa rama powyżej 1300 x 1300 mm)

Zastawka dwupłytowa 1000 x 1000 mm
z napędem zębatkowym

KORZYŚCI

- **WIELE MOŻLIWOŚCI ZASTOSOWAŃ**
  Płyty mogą być sterowane oddzielnie za pomocą jednego lub dwóch napędów
- **JAKO ZASTAWKA PRZELEWOWA REGULUJĄCA POZIOM SPIĘTRZENIA**
  Przy zastosowaniu dwuch wrzecion umieszczonych w ramie na każą płytę
- **IDEALNY MONTAŻ**
  Rama wyposażona w tuleje regulacyjne do ustawienia zastawki w bruzdach kanału przed zabetonowaniem
- **USZCELKA NA PŁYCIE ZASTAWKI**
  Możliwość wymiany uszczelnienia na działającym obiekcie poprzez wyciągnięcie płyty zastawki do poziomu operatora
- **NAJWYŻSZA OCHRONA ANTYKOROZYJNA**
  Wszystkie element ze stali nierdzewnej poddawane pasywacji w naszym zakładzie
- **OPCJONALNIE OCHRONA PRZECIWWYBUCHOWA**
  Na życzenie klienta – potwierdzenie zgodności z dyrektywą ATEX 2014/34/UE

Klasa szczelności

- Szczelność lepsza niż wymagana w DIN EN 19569, część 4, tabela 1:
  Ciśnienie na stronie przedniej płyty: max. 1:% z 0,05 do 0,1 $l \cdot s^{-1} \cdot m^{-1}$
  (Klasa szczelności 3)
  Ciśnienie na tylnej stronie płyty: max. 5% z 0,1 do 0,3 $l \cdot s^{-1} \cdot m^{-1}$
  (Klasa szczelności 2)

Montaż

Boczna rama:
- zabetonowana we wnęce
- za pomocą kotw chemicznych do ściany przed otworem
- za pomocą kotw chemicznych do ścian kanału

Dolna rama:
- zabetonowana we wnęce
- za pomocą kotw chemicznych do ściany przed otworem
- za pomocą kotw chemicznych do ścian kanału

Projekt

- Napęd z listwą zębatą lub wrzecionem
- Listwa zębata/wrzeciono::
  - Dla wielkości płyt zastawki przy stosunku szerokości do wyskokości 2;1 z dwoma listwami/wrzecionami
  - Jeśli zastawka kanałowa ma pracować jako przelewowa – listwy/wrzeciona umieszczone w ramie

Napęd

- Kółko ręczne ze stali nierdzewnej na wale poprzecznym
- Z przekładnią kątową Buesch ze stali nierdzewnej z kółkiem ręcznym lub korbą
- Klucz opreracyjny BÜSCH „All-in-one“ za pośrednictwem nasady kwadratowej
- Mobilny napęd elektryczny BÜSCH MOBITORQ
- Napęd elektryczny BÜSCH BEA©servo z korpusem ze stali nierdzewnej zainstalowanym na wale poprzecznym
- Napęd pneumatyczny zainstalowanym na wale poprzecznym
- Napęd hydrauliczny zainstalowanym na wale poprzecznym
- Napęd elektryczny

Opcje sterowania

Jeden napęd:
- górna płyta opuszczana, dolna płyta stała
- obie płyty podnoszone – pełen skok płyt

Dwa napędy:
- każda z płyt sterowana oddzielnie
- płyty górna i dolna mogą być przesterowywane niezależnie

Schemat układu płyt

Przykład: zastawka dwupłytowa z napędem zębatkowym 1000 x 1300 mm, osadzona w betonie, głębokość zabudowy 2 m

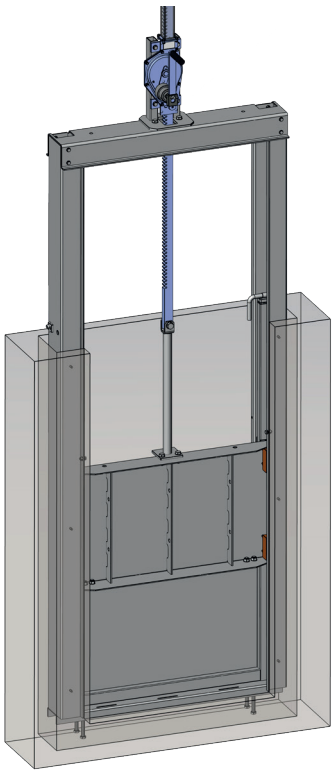

Przepływ całkowicie zamknięty

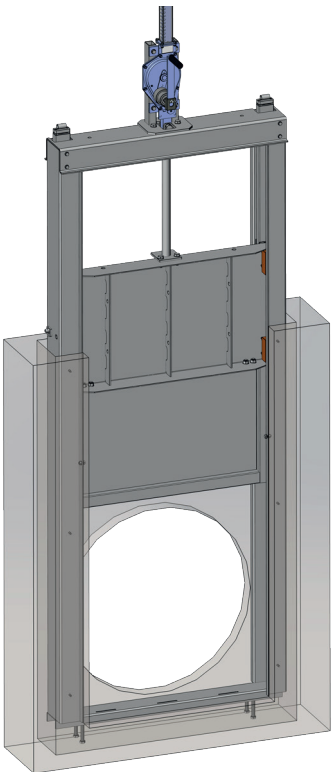

Przepływ całkowicie otwarty

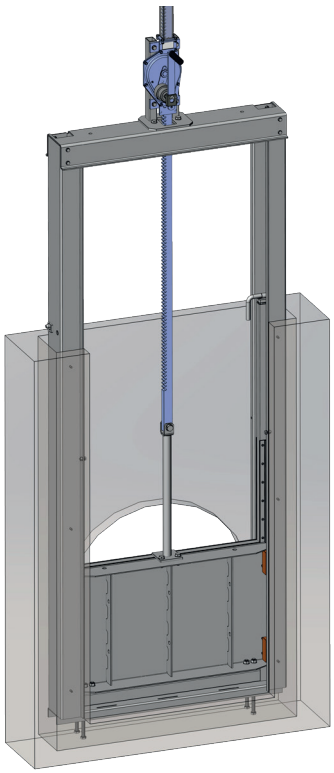

kontrola przepływy za pomocą opuszczonej górnej płyty