Przelew uchylny

wykonany ze stali nierdzewnej

DO KONTROLI POZIOMU MEDIUM W OTWARTYM KANALE LUB WLEWIE DO ZBIORNIKA, WSPARTY NA DNIE KANAŁU

Wymiary

- Od 500 x 200 mm do 5000 x 1200 mm, inne wymiary dostępne na zapytanie

Uszczelnienie

- 3-stronne, uszczelnienie na dole płyty i pomiędzy płytą a prowadnicami bocznymi
- Boczne płyty ramy współpracują z uszczelką profilową ruchomej płyty przelewu
- Wszystkie części stalowe wykonane ze stali nierdzewnej
- Wzmocniona uszczelka EPDM
- Zawias wykonany ze stali nierdzewnej z dodatkową uszczelką BÜSCH EPDM (w przypadku filtrów piaskowych: zapobiegają szorowaniu piasku filtracyjnego)
- Wszystkie uszczelki EPDM są wymienne
- Uszczelka i części zużywające się (wrzeciono, nakrętka wrzeciona, łożysko wrzeciona, uszczelka) są wymienne

Materiał

- Stali nierdzewnej 1.4301 (304) / 1.4404 (316L) / 1.4410 (A182 F53) / 1.4462 (A182 F51)

Klasa szczelności

- Wskaźnik szczelności zgodnie z DIN EN 19569, część 4, tabela 1: Ciśnienie na stronie przedniej maks. 10 % od 0,05 do 0,1 $l \cdot s^{-1} \cdot m^{-1}$ (klasa szczelności 3)
  Nieprzeznaczone do pracy przy ciśnieniu zwrotnym

Montaż

- Naścienny – do ścian kanału
- Do zabetonowania

Opcje napędu

- Kółko ręczne ze stali nierdzewnej mocowane bezpośrednio na moście zasuwy lub z zestawem napędowym MAS
- Napęd boczny za pośrednictwem przekładni BG wykonanej ze stali nierdzewnej z kółkiem ręcznym lub korbą
- Klucz operacyjny „All-in-one“ za pośrednictwem kwadratowej nasady wrzeciona
- Przenośny napęd elektryczny MOBITORQ (sieciowy lub akumlatorowy) za pośrednictwem kwadratowej nasady wrzeciona z zestawem napędowym MAS
- Napęd elektryczny BEAmax z korpusem ze stali nierdzewnej montowany bezpośrednio na moście zasuwy wrzecionowej lub z zestawem napędowym MAS. Opcjonalnie z zadaszeniem wykonanym ze stali nierdzewnej chroniącym przed warunkami atmosferycznymi
- Napęd elektryczny montaowany bezpośrednio na moście zasuwy lub z zestawem napędowym MAS
- Siłownik pneumatyczny/ siłownik hydrauliczny montowany bezpośrednio na moście zasuwy lub za pośrednictwem zestawu napędowego MAS

12 szt Przelewów uchylnych 3000 x 500 mm (OŚ Janówek – Wrocław)

Przelew uchylny ze stali nierdzewnej

Przelew uchylny 5000 x 800 mm (OŚ Czajka – Warszawa)

KORZYŚCI

- **OPTYMALNA REGULACJA**
  Do regulacji poziomu medium w otwartym kanale lub dopływie do zbiornika
- **GOTOWY DO NATYCHMIASTOWEGO UŻYCIA**
  Przelew dostarczany w komplecie wraz ze wszystkimi elementami do montaży (kotwy i materiał uszczelniający)
- **CERTYFIKAT ZAKŁADOWY**
  Przelew uchylny z certyfikatem zakładowym zgodnie z DIN EN 10204, 2.1 z informacją o szczelności zgodnie z DIN 19569, część 4
- **MAKSYMALNY POZIOM ZABEZPIECZENIA ANTYKOROZYJNEGO**
  Wszystkie elementy spawane wykonane ze stali nierdzewnej poddawane pasywacji w naszym zakładzie produkcyjnym

Opis przelewu uchylnego

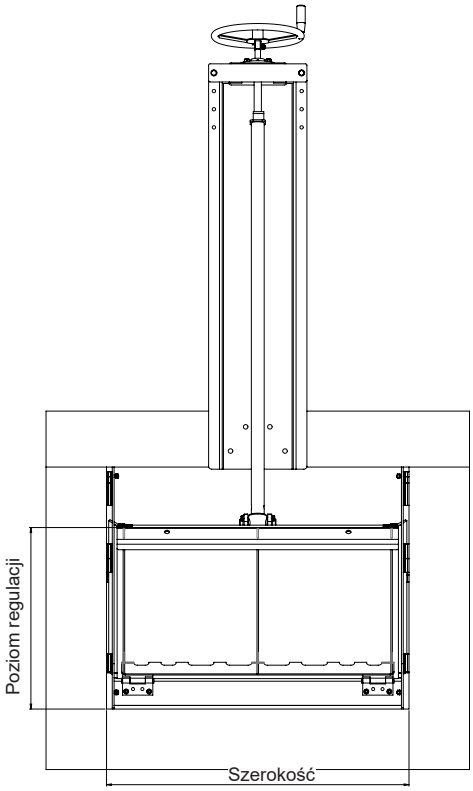

Widok z przodu

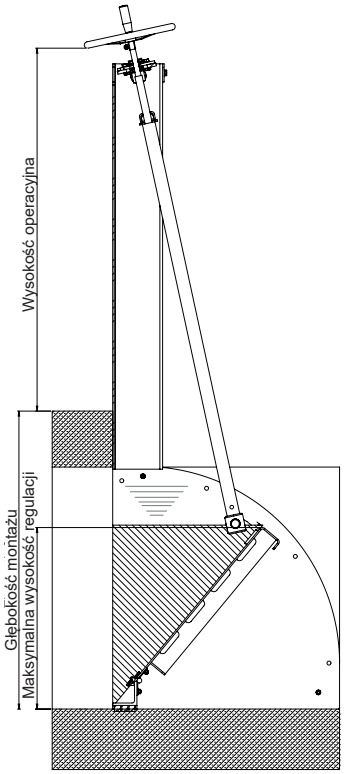

Widok z boku

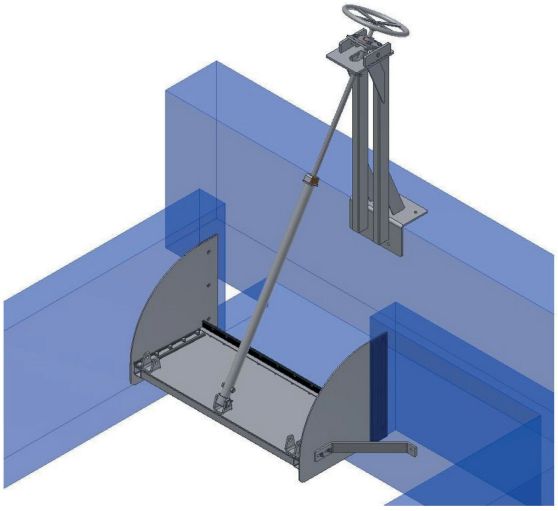

Widok poglądowy