Handrad aus Edelstahl

Modulares Antriebssystem MAS

Anschlussmöglichkeiten

- Zylindrischer Vierkantanschluss
- Konischer Vierkantanschluss
- Anschluss an Welle und Passfeder
- Anschluss für steigende Spindel

Richtungsanzeige

- Eingravierte Betätigungsrichtung

Optional

- Mit Ballengriff erhältlich

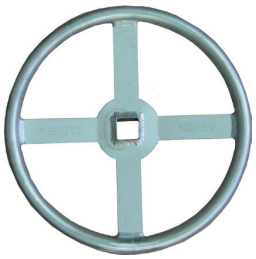

Zylindrischer Vierkantanschluss

Konischer Vierkantanschluss

Anschluss für steigende Spindel

Konischer Vierkantanschluss mit Ballengriff

Handrad mit zylindrischem Vierkantanschluss

a (mm)	d (mm)
□ 16 × 16	300
	400
□ 25 × 25	300
	400
	500
	600
□ 26 × 26	400
	500
	600

Handrad mit konischem Vierkantanschluss

a (mm)	d (mm)
□ 14 × 14	200
	300
□ 17 × 17	200
	300
□ 19 × 19	300
□ 24 × 24	400
□ 27 × 27	400
	500

Handrad mit Wellenanschluss und Passfedernut

a (mm)	d (mm)
Ø 20	400
Ø 30	400
	500
	650

Handrad für steigende Spindel

a (mm)	d (mm)
Ø 38	300
	400
	500

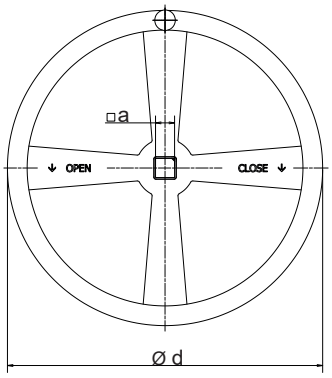

Abmessungen Handrad (a und d)

IHRE VORTEILE

- **FÜR JEDE SITUATION DIE PASSENDE LÖSUNG**
  Für viele Anschlussmöglichkeiten
- **OPTIMALE UNTERSTÜTZUNG BEI ARBEITSBEDINGTEN BELASTUNGEN**
  Zur ergonomischen Bedienung der Armatur

2021-01-13-de

BÜSCH Armaturen Geyer GmbH ▪ Industriestraße 1 ▪ 09468 Geyer ▪ Germany ▪ info@buesch.com

Handrad beschichtet

Modulares Antriebssystem MAS

Anschlussmöglichkeiten

- Zylindrischer Vierkantanschluss
- Konischer Vierkantanschluss
- Anschluss an Welle und Passfeder

Langlebig

- Durch Epoxybeschichtung

Optional

- Mit Ballengriff erhältlich

Handrad mit zylindrischem Vierkantanschluss

a (mm)	d (mm)
□ 16 × 16	250
	300
□ 25 × 25	300
	400
	500

Handrad mit konischem Vierkantanschluss

a (mm)	d (mm)
□ 14 × 14	200
□ 17 × 17	250
□ 19 × 19	300
□ 24 × 24	400
□ 27 × 27	500
	600

Handrad mit Wellenanschluss und Passfedernut

a (mm)	d (mm)
Ø 20	400
Ø 30	400
	500
	650

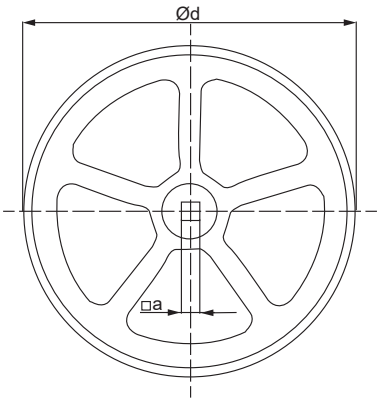

Abmessungen Handrad (a und d)

Zylindrischer Vierkantanschluss

Wellenanschluss und Passfeder

Vierkantanschluss mit Ballengriff

IHRE VORTEILE

- FÜR JEDE SITUATION DIE PASSENDE LÖSUNG
  Für viele Anschlussmöglichkeiten
- OPTIMALE UNTERSTÜTZUNG BEI ARBEITSBEDINGTEN BELASTUNGEN
  Zur ergonomischen Bedienung der Armatur

2021-01-20-de

BÜSCH Armaturen Geyer GmbH ▪ Industriestraße 1 ▪ 09468 Geyer ▪ Germany ▪ info@buesch.com