# Kappenreiniger

## aus Edelstahl

### Material

- Edelstahl 1.4301 (304)
- Messing

### Gewicht

- 12 kg

### Verwendbar für

- alle gängigen Hydranten-Straßenkappen

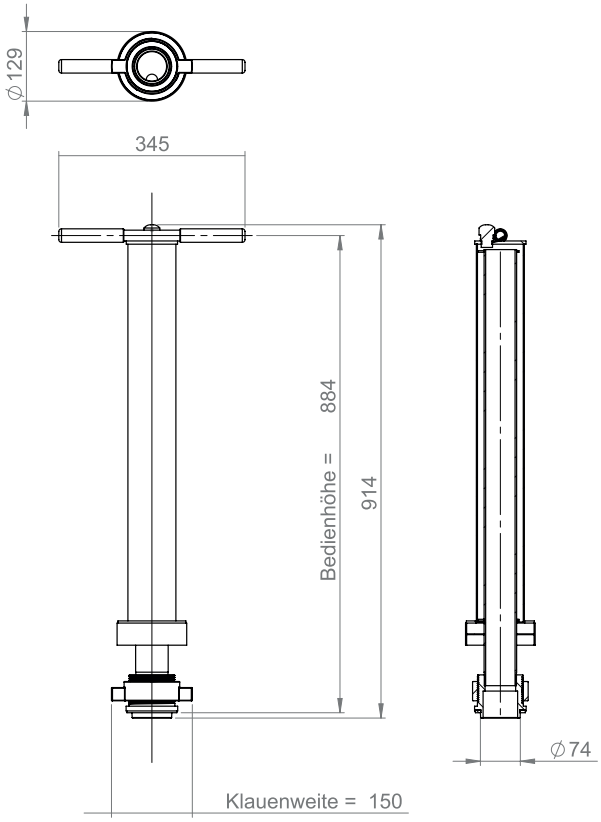


Alle Angaben in mm.

Kappenreiniger ohne Verschluss

### Zubehör

Kappenreiniger mit montiertem BÜSCH Standrohr-Hygieneverschluss®

Klauenreinigungsstab für Unterflurhydranten

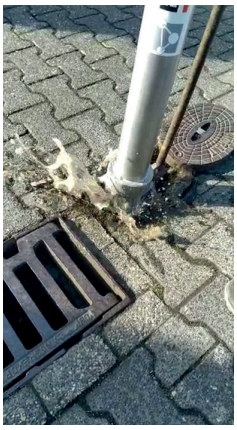

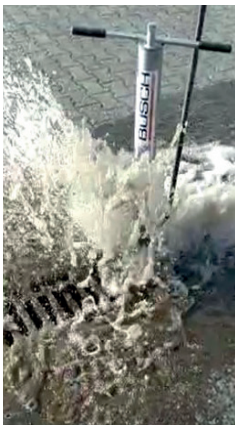


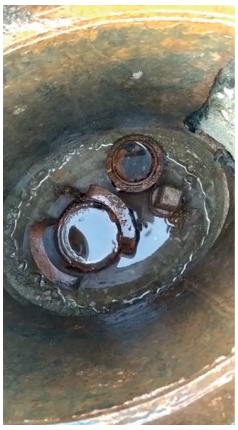

Straßenkappenreinigung mit BÜSCH Kappenreiniger aus Edelstahl

## IHRE VORTEILE

- **HOCHWERTIG & ROBUST**
  Der Kappenreiniger ist aus Edelstahl gefertigt und somit für Trinkwasser geeignet
- **SCHUTZ & SICHERHEIT**
  Rohrbelüfter verhindert automatisch den Schmutzwasserrücklauf in die Wasserleitung durch selbstständig öffnendes Ventil
- **SCHNELL & EINFACH**
  Messbare Reinigungsleistung - sauberes Wasser nach 10 Sekunden

20230505-de



BÜSCH Armaturen Nürnberg GmbH ▪ Neuburger Straße 26 ▪ 90451 Nürnberg ▪ Germany ▪ info@buesch.com

# Standrohr-Hygieneverschluss©

aus Edelstahl

## Material

- Edelstahl 1.4301 (304)

## Gewicht

- 3,8 kg

## Verwendbar für

- alle gängigen Standrohre

Standrohr-Hygieneverschluss© aus Edelstahl

Anwendungsbeispiel: Standrohr-Hygieneverschluss© auf BÜSCH Kappenreiniger montiert

## Maßzeichnungen

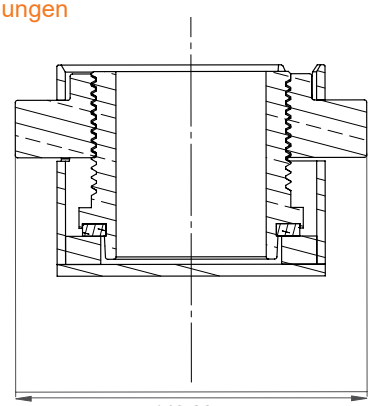


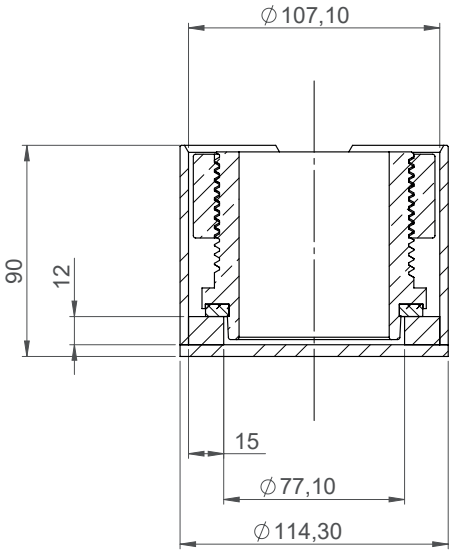


Standrohr-Hygieneverschluss© mit montiertem Kappenreiniger

Alle Angaben in mm.

## IHRE VORTEILE

- **SICHERHEIT & SCHUTZ**
  des Standrohres vor Beschädigung und Verschmutzung
- **LANGLEBIG & ROBUST**
  Aus rostfreiem und stabilem Edelstahl gefertigt
- **SCHNELLE MONTAGE**
  durch Drehverriegelung
- **KOSTENNEUTRAL**
  durch Umlage des Kaufpreises – der Hygieneverschluss kann in die Kaution des vermieteten Standrohres integriert werden

20230302-de