CP4 Spindelschieber

aus Edelstahl

ARMATUR MIT RECHTECKIGER ÖFFNUNG, 4-SEITIG DICHTEND

CP4 Spindelschieber 500 x 500 mm

Öffnungsgröße und Druckstufe

Öffnungsgröße 150 x 150 mm bis 1200 x 1200 mm
Druckstufe auf die Vorderseite: 6 mWS
Druckstufe auf die Rückseite: 4 mWS; ab 900 x 900 mm: 3 mWS

Rahmen und Platte

- Lieferung als montagefertige Armatur, die keine bauseitigen Zusammenbau-, Einstell- und Justierarbeiten erfordert
- Ausführung als selbsttragende Rahmenkonstruktion aus Edelstahl mit integrierter Spindellagerung
- Schlanke Bauform (Breite = Maueröffnung + 165 mm)
- Geschweißter Rahmen und Schieberplatte aus Edelstahl, mittels FEM-Nachweis auf maximale Sicherheit und Haltbarkeit optimiert
- Kein Sohlsprung bei der einbetonierten Armatur
- Armatur zum Einbetonieren: Ausgerüstet mit Einstellhülsen zum Ausrichten der Armatur in der Rinnenaussparung
- Dichtung und Verschleißteile (Spindel, Spindelmutter, Spindellagerung, Dichtung) austauschbar
- Schweißzertifikat nach DIN EN 1090-2 EXC2

Material

- Edelstahl 1.4301 (304) / 1.4404 (316L)

Spindel

- Spindel mit gerolltem Trapezgewinde aus Edelstahl
- Spindel nicht-steigend
- Spindelmutter aus see- und abwasserbeständiger Bronze
  Optional: Spindel außerhalb des Mediums steigend oder nicht-steigend (leichter zu schmieren)

Dichtung

- Beweglich gelagerter Dichtungsträger, Dichtung edelstahlgekammert und vorgespannt zur beidseitigen Druckaufnahme
- Profildichtung mit heißvulkanisierten (Mindesttemperatur: 180°C) BÜSCH UNO Eckverbindungen aus abwasser- und UV-beständigem EPDM oder ölbeständigem NBR
- Werkseitig vormontierte Dichtung zur Wand aus festem, abwasserbeständigem Moosgummi am Dichtungsträger in der Bauform zum Andübeln
- Dichtlinie 44 mm größer als die Maueröffnung zur Vermeidung von Undichtigkeiten an Mauerausbrüchen

Dichtheitsklasse

- Leckagerate nach DIN EN 19569, Teil 4, Tabelle 1:
  Druck auf Vorderseite: 0,02 bis 0,05 $l \cdot s^{-1} \cdot m^{-1}$ (Dichtheitsklasse 4)
  Druck auf Rückseite: 0,05 bis 0,1 $l \cdot s^{-1} \cdot m^{-1}$ (Dichtheitsklasse 3)
- CP4 Spindelschieber Leckagerate:
  Druck auf Vorderseite: max. 1 % von 0,02 bis 0,05 $l \cdot s^{-1} \cdot m^{-1}$ (Dichtheitsklasse 4)
  Druck auf Rückseite: max. 5 % von 0,02 bis 0,05 $l \cdot s^{-1} \cdot m^{-1}$ (Dichtheitsklasse 4)

IHRE VORTEILE

- **SOFORT DICHT**
  Volle Dichtleistung unabhängig vom Wasserstand durch vorgespannte Dichtung
- **SCHMALE BAUWEISE**
  Einsetzbar in schmalen Schächten
- **KEIN SPRÜHEFFEKT**
  Eindeutiges Regelverhalten
- **GRÖSSERE DICHTLINIE**
  Ideal bei unsauberen Bauwerksöffnungen
- **PERFEKTER KORROSIONSSCHUTZ**
  Alle geschweißten Edelstahlteile mit perfektem Korrosionsschutz aus eigener Beizanlage
- **EX-SCHUTZ OPTIONAL**
  Auf Wunsch erfüllt die Armatur nachweislich die ATEX-Richtlinie 2014/34/EU

BÜSCH Armaturen Geyer GmbH ▪ Industriestraße 1 ▪ 09468 Geyer ▪ Germany ▪ info@buesch.com

Betätigung der Armatur

- Edelstahl-Handrad auf Querjoch
- Seitliche Betätigung mit Getriebe mit BÜSCH Edelstahl-Getriebe mit Edelstahl-Handrad oder Edelstahl-Handkurbel
- BÜSCH All-in-one Bedienschlüssel über Vierkantschoner
- BÜSCH MOBITORQ electric oder accu - mobile Schieberdrehgeräte über Vierkantschoner
- BEA©servo Edelstahl-Elektroantrieb auf Querjoch montiert
  Optional: mit BÜSCH Wetterschutzdach
- Pneumatik-Antrieb auf Querjoch montiert
- Hydraulik-Antrieb auf Querjoch montiert
- E-Antrieb

Montagearten der Armatur

- Betonieren in Aussparung
- Andübeln an die Wand vor die Öffnung

Maßzeichnung

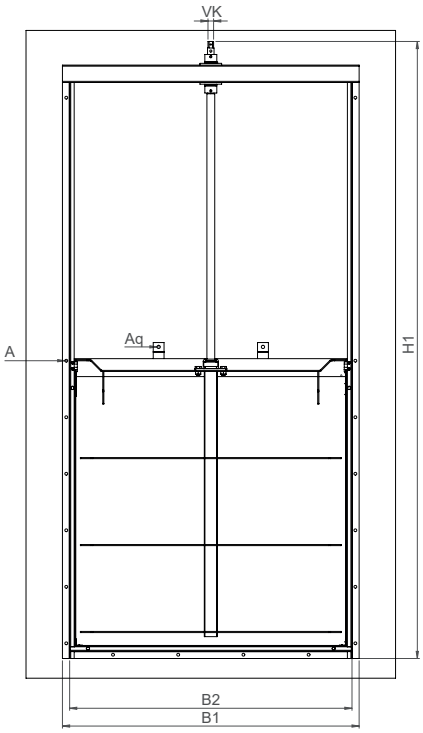

CP4 1200 x 1200 mm Vorderansicht

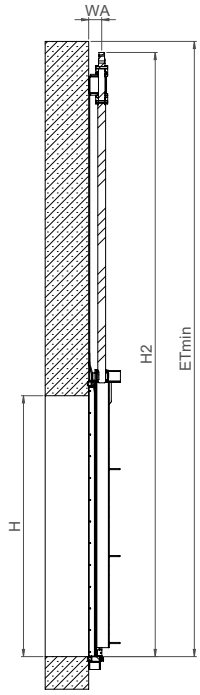

CP4 1200 x 1200 mm Seitenansicht

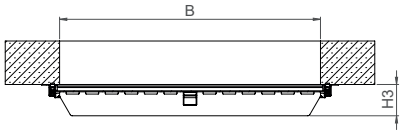

CP4 1200 x 1200 mm Draufsicht

Maßangaben in mm

B × H	150×150	200×200	250×250	300×300	400×400	500×500	600×600	700×700	800×800	900×900	1000×1000	1200×1200
B1	315	365	415	465	565	665	765	865	965	1065	1165	1365
B2	250	300	350	400	500	600	700	800	900	1000	1100	1300
H1	670	770	870	970	1170	1370	1590	1790	1990	2239	2439	2839
H2	610	710	810	910	1110	1310	1530	1730	1930	2179	2379	2779
H3	80	80	80	80	90	90	95	100	105	121	134	144
Etmin	670	770	870	970	1170	1370	1590	1790	1990	2239	2439	2839
WA	54	54	54	54	54	54	54	54	54	60	60	60
Umdr./Hub	38	48	58	68	88	108	128	148	168	188	208	248
VK	□16	□16	□16	□16	□16	□16	□16	□16	□16	□26	□26	□26
A	"2x Ø13 M10x130"		"3x Ø13 M10x130"	"5x Ø13 M10x130"		"8x Ø13 M10x130"	"10x Ø13 M10x130"	"12x Ø13 M10x130"	"13x Ø13 M10x130"		"16x Ø13 M10x130"	"18x Ø13 M10x130"
Aq	-	-	-	-	-	-	-	"1x Ø15 M12x160"			"2x Ø15 M12x160"	

Maße für andere Nennweiten auf Anfrage.

BÜSCH Armaturen Geyer GmbH ▪ Industriestraße 1 ▪ 09468 Geyer ▪ Germany ▪ info@buesch.com

CP4 runde Sohle VARIANTE* VON CP4

ARMATUR MIT HALBRUNDER ÖFFNUNG, VIERSEITIG DICHTEND

Öffnungsgröße und Druckstufe

DN 150 x 150 mm bis DN 600 x 600 mm
Druckstufe auf die Vorderseite: 4 mWS
Druckstufe auf die Rückseite: 4 mWS

Öffnungsgröße und Druckstufe

DN 700 x 700 mm bis DN 800 x 800 mm
Druckstufe auf die Vorderseite: 4 mWS
Druckstufe auf die Rückseite: 3 mWS

BESONDERHEITEN

- RUNDE SOHLE
  Ideale Armatur für DIN-Schächte
- VARIABLE MONTAGEMÖGLICHKEITEN
  Nachträglicher Einbau in Schächte, in ein bestehendes Gerinne oder für den Kanalneubau

*STANDARDDATEN: siehe CP4 Spindelschieber

Maßzeichnungen

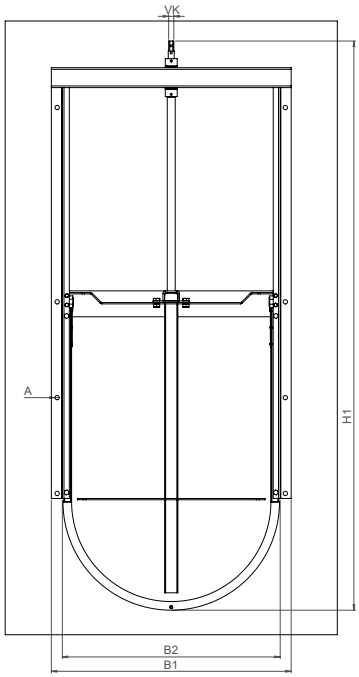

CP4 runde Sohle DN 600 Vorderansicht

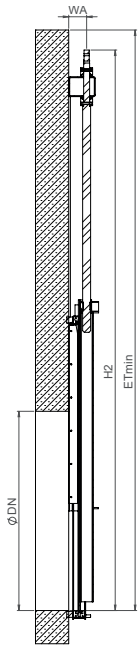

CP4 runde Sohle DN 600 Seitenansicht

CP4 runde Sohle DN 200 Spindelschieber

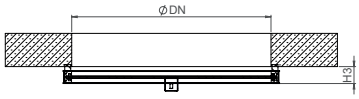

CP4 runde Sohle DN 600 Draufsicht

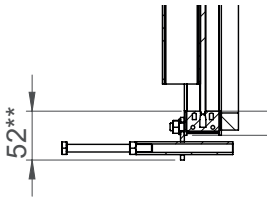

*zum Betonieren in die Rinne mit zusätzlicher Andrückeinheit

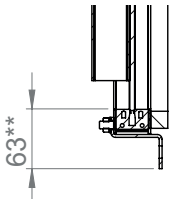

**zum Andübeln vor die Wand

Maßangaben in mm

DN	150	200	250	300	400	500	600	700	800
B1	272	322	372	422	522	622	722	822	922
B2	198	248	298	348	448	548	648	748	848
H1*/H1**	625*/636**	750*/761**	875*/886**	998*/1009**	1250*/1261**	1495*/1506**	1763*/1774**	1901*/1912**	2130*/2141**
H2	573	698	823	946	1198	1443	1711	1849	2078
H3	80	80	80	80	80	80	80	80	80
H4*/H4**	52*/63**	52*/63**	52*/63**	52*/63**	52*/63**	52*/63**	52*/63**	52*/63**	52*/63**
Etmin	632	720	883	1006	1258	1503	1771	1909	2138
WA	54	54	54	54	54	54	54	54	54
Umdr./Hub	32	42	52	62	82	102	122	141	161
VK	□16	□16	□16	□16	□16	□16	□16	□16	□16
A	"4x ø13 M10x130"	"5x ø13 M10x130"	"5x ø13 M10x130"	"5x ø13 M10x130"	"5x ø13 M10x130"	"7x ø13 M10x130"	"9x ø13 M10x130"	"12x ø13 M10x130"	"13x ø13 M10x130"

Maße für andere Nennweiten auf Anfrage.

* In der Variante „Betonieren in die Rinne“ (BR) beträgt das Maß H4 = 52 mm

** In der Variante „zum Andübeln vor die Wand“ (DV-DV) beträgt das Maß H4 = 63 mm - **dementsprechend ändert sich das Maß H1!**

BÜSCH Armaturen Geyer GmbH ▪ Industriestraße 1 ▪ 09468 Geyer ▪ Germany ▪ info@buesch.com

CP4 Absenkschieber VARIANTE* VON CP4

ABSENKSCHIEBER MIT RECHTECKIGER ÖFFNUNG, VIERSEITIG DICHTEND

Maßzeichnungen

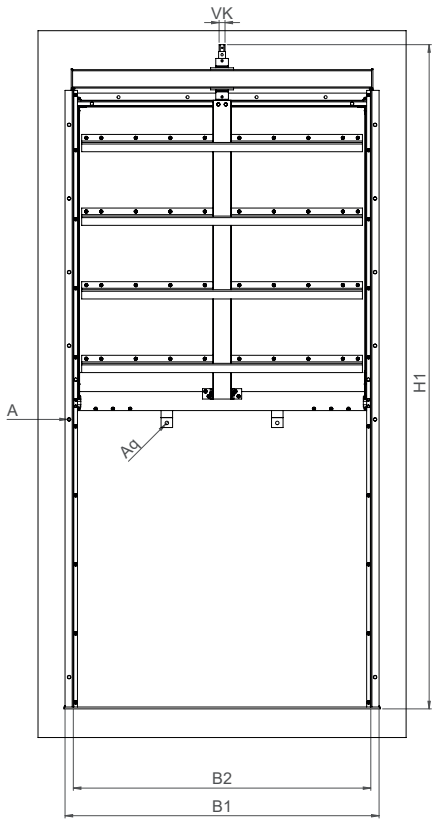

CP4 Absenkschieber
1500 x 1500 mm Vorderansicht

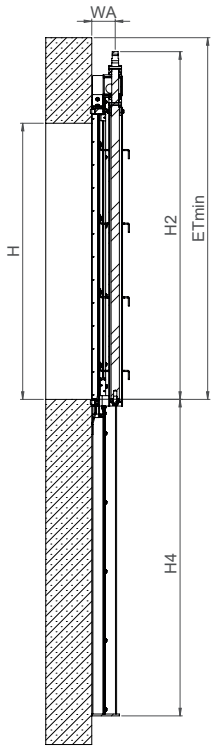

CP4 Absenkschieber
1500 x 1500 mm Seitenansicht

CP4 Absenkschieber 700 x 700 mm

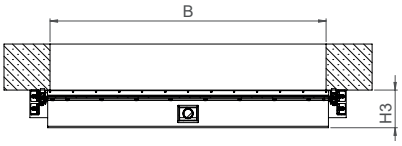

CP4 Absenkschieber
1500 x 1500 mm Draufsicht

BESONDERHEITEN

- ABSENKSCHIEBER
  Schieberplatte lässt sich nach unten absenken, zur optimalen Wasserstandsregulierung

*STANDARDDATEN: siehe CP4 Spindelschieber

B	Bei Bestellung bitte angeben
H	
B1	Größenabhängig
B2	
H1	Größenabhängig
H2	
H3	
H4 min.	= H + 150 mm
ET min.	Bei Bestellung bitte angeben
WA	Größenabhängig
Umdr./Hub	
VK	
A	
As	
Aq	
Arh	

buesch.com
BÜSCH Armaturen Geyer GmbH ▪ Industriestraße 1 ▪ 09468 Geyer ▪ Germany ▪ info@buesch.com